AFU-5050-9 4点固定

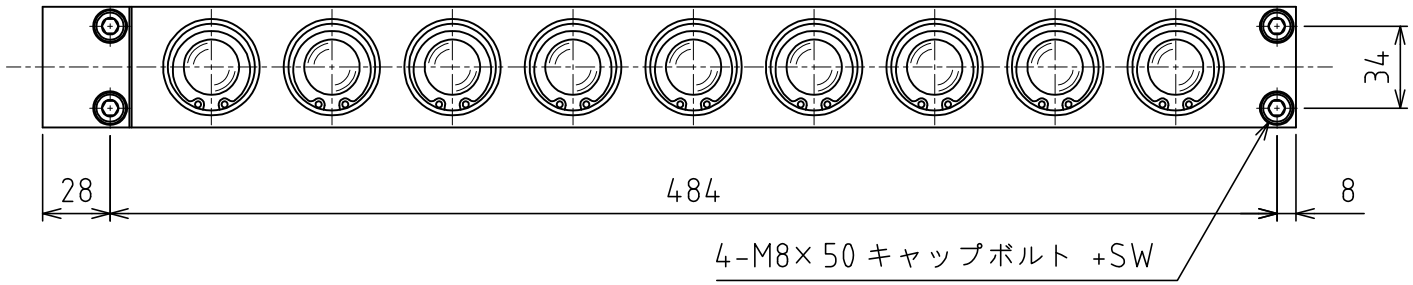

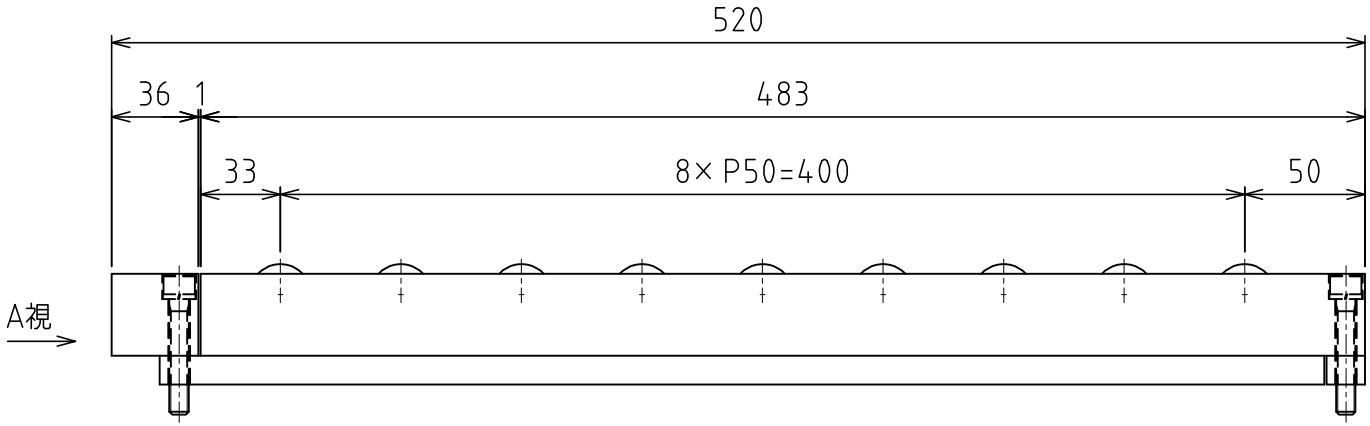

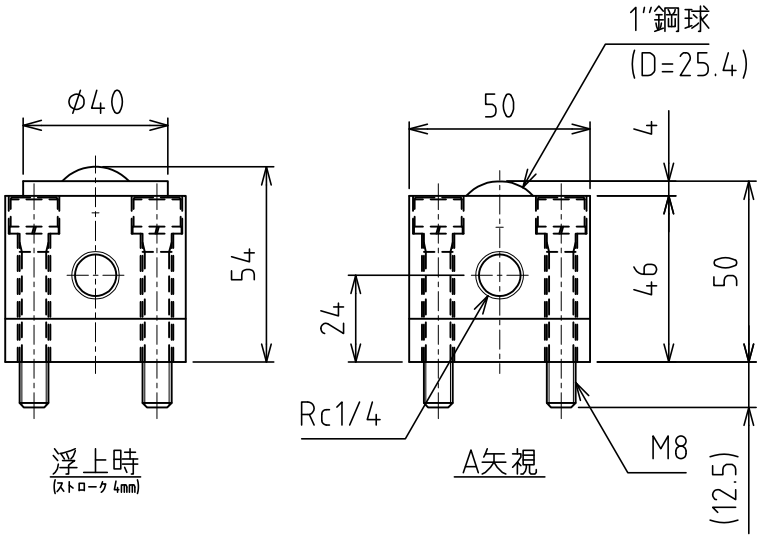

負荷能力 5.76kN(587.4kgf)/ユニット
0.64kN(65.3kgf)/フリーベア1個
※使用空気圧 0.50MPa (5.1kgf/cm²)

自重 : 8.6kg

FREEBEAR CORPORATION