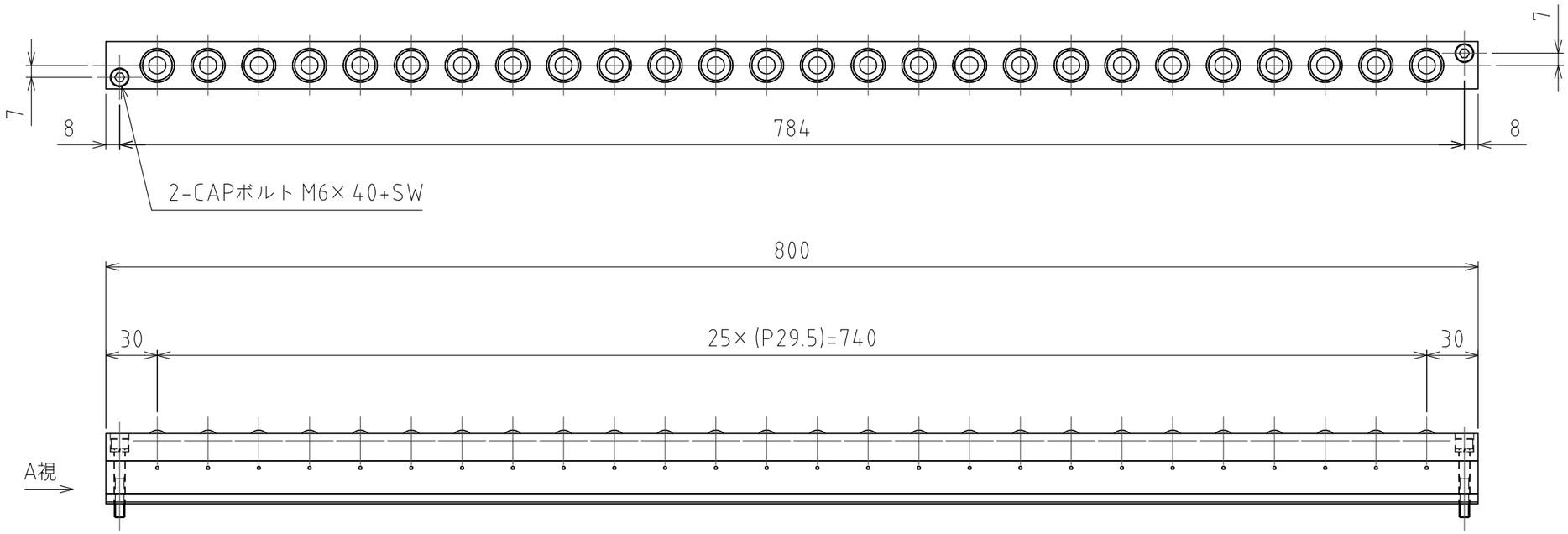

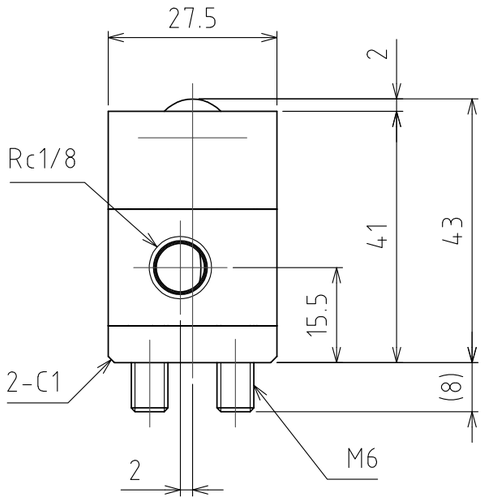

A矢視図

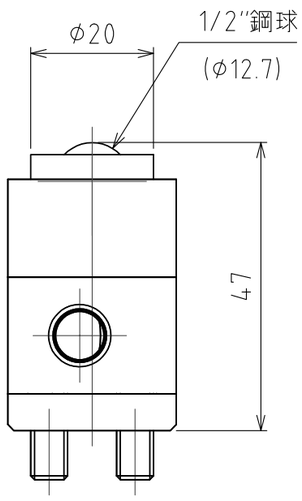

浮上時

(ストローク 4mm)

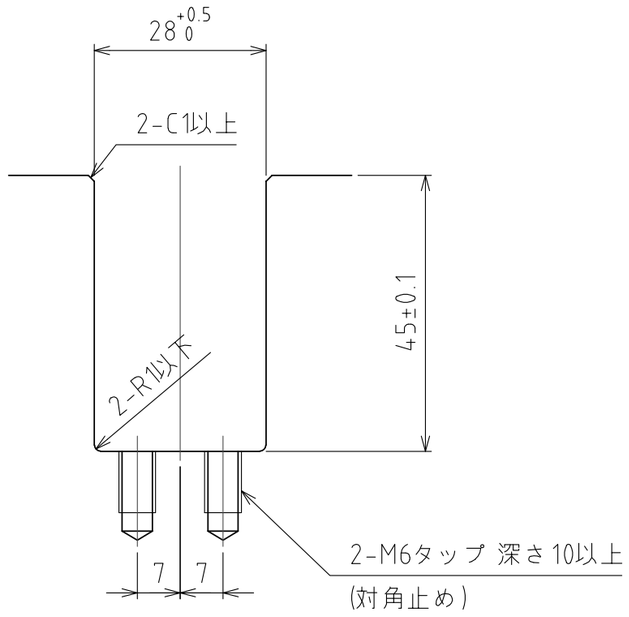

推奨溝寸法

(尺度 1:1)

仕 様

シリーズ		AFU-2743W series
フリーベア部		26 個
材質	ボール	SUJ2
	ボール受け	SCM415
	本体	スチール
自重		6.2kg

	空気圧 [MPa(kgf/cm²)]	負荷能力 (ユニット) [kN(kgf)]	負荷能力(フリーベア1個) [kN(kgf)]
能力	0.3 (3.1)	4.97(507.0)	0.19(19.5)
	0.4 (4.1)	6.62(676.0)	0.25(26.0)
	0.5 (5.1)	8.41(858.0)	0.32(33.0)
	0.6 (6.1)	9.94(1014.0)	0.38(39.0)

設計 DESIGNED BY	古内 2021/07/27	名称 TITLE	エアー浮上式フリーベアユニット AFU-2743W-26-800
製図 DRAWN BY	古内 2021/07/27		
検図 CHECKED BY	技術部 '21.11.11 坂根	承認 APPROVED BY	技術部 21.11.16 花村
尺度 SCALE	1:3	サイズ SIZE	A3
第三角法		標準品	外形図
FREEBEAR		図面番号 DRAWING NO.	SD-00298-F04
		変更回数 REV.MARK	