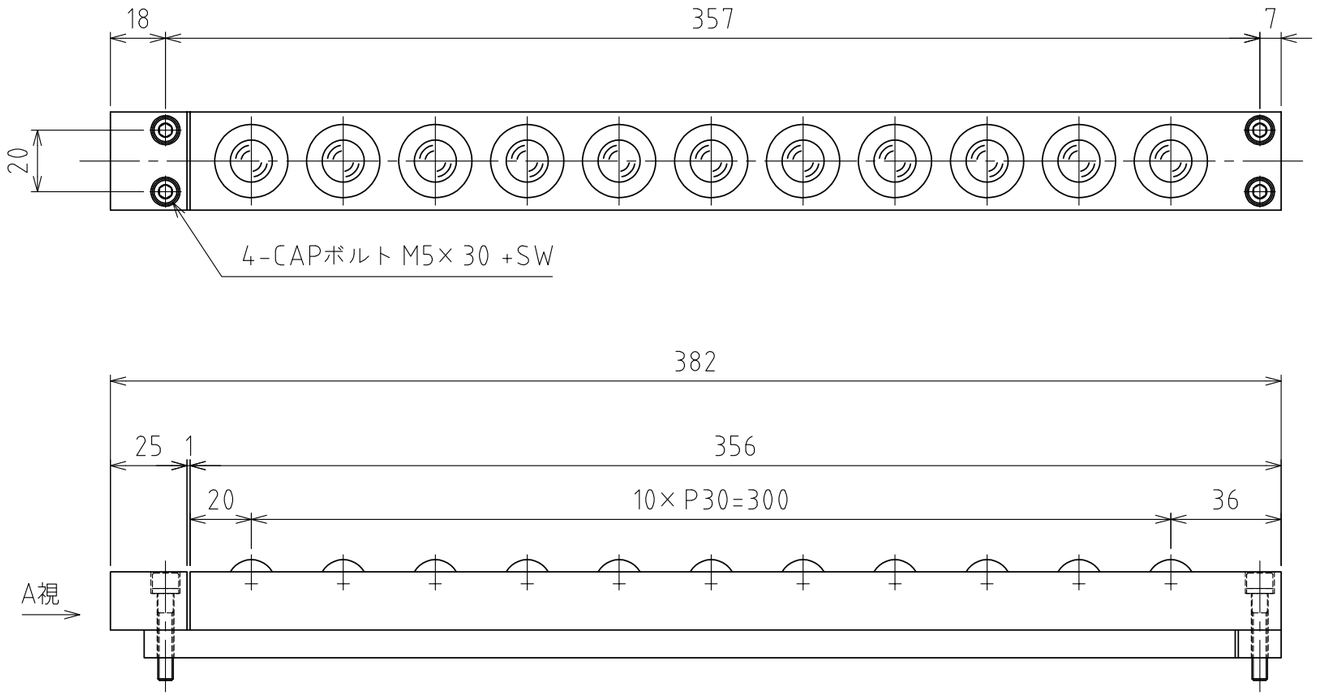


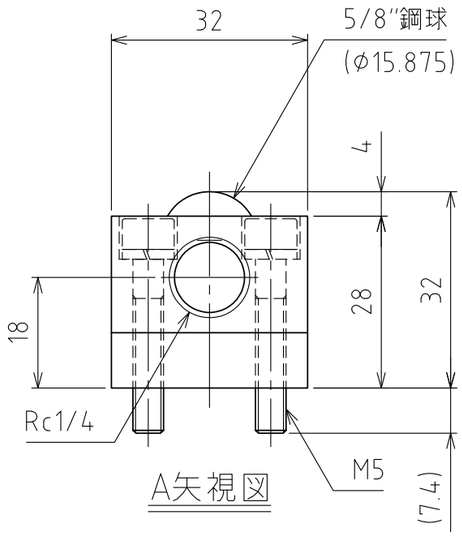


A矢視図

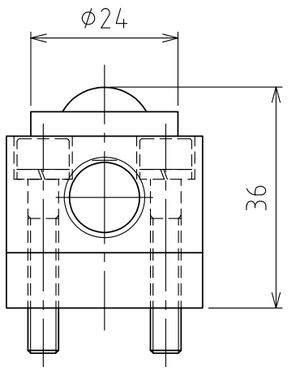


浮上時

(ストローク 4mm)

(尺度 1:1)

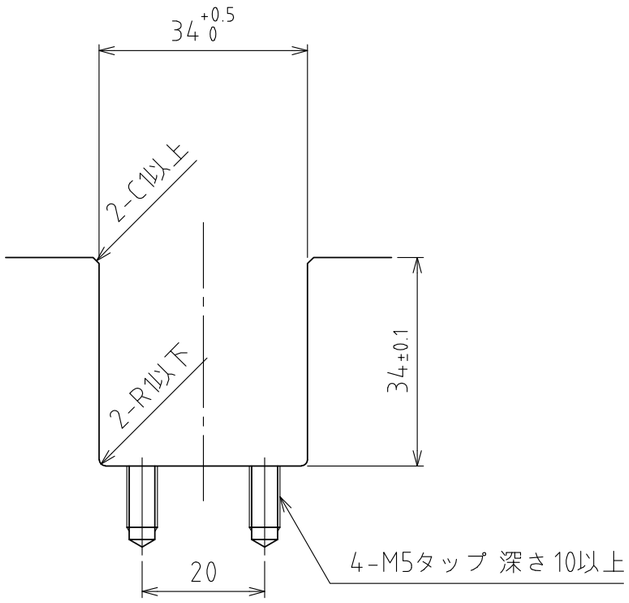


推奨溝寸法

仕　様

| | | |
|---|---|---|
| シリーズ | | AFU-3232series |
| フリーベア部 | | 11　個 |
| 材質 | ボール | SUJ2 |
| | ボール受け | SCM415 |
| | 本体 | スチール |
| 自重 | | 2.4kg |

| | 空気圧 [ MPa(kgf/cm²) ] | 負荷能力（ユニット） [ kN(kgf) ] | 負荷能力(フリーベア1個) [ kN(kgf) ] |
|---|---|---|---|
| 能力 | 0.3 (3.1) | 1.32(134.2) | 0.12(12.2) |
| | 0.4 (4.1) | 1.76(179.3) | 0.16(16.3) |
| | 0.5 (5.1) | 2.20(224.4) | 0.20(20.4) |
| | 0.6 (6.1) | 2.64(269.5) | 0.24(24.5) |

| | | | |
|---|---|---|---|
| 設計 DESIGNED BY | 古内 | 2021/07/27 | 名称 TITLE エアー浮上式フリーベアユニット AFU-3232-4P-11 |
| 製図 DRAWN BY | 古内 | 2021/07/27 | |
| 検図 CHECKED BY | 技術部 '21.11.11 坂根 | 承認 APPROVED BY | 技術部 21.11.18 花村 |
| 尺度 SCALE 1:2 | | サイズ SIZE A3 | 標準品 |
| 第三角法 | | | 外形図 |
| FREEBEAR | | 図面番号 DRAWING NO. SD-01272-F01 | 変更回数 REV.MARK |