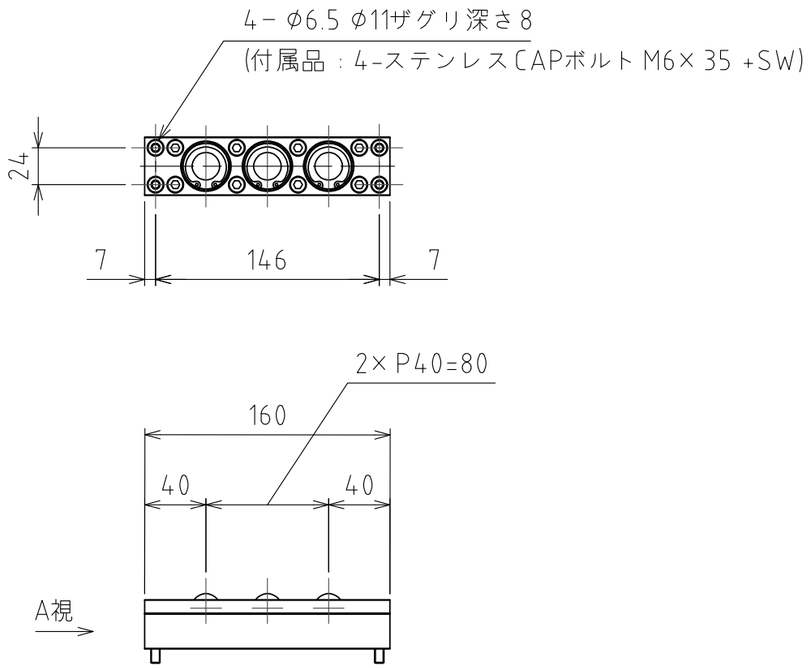

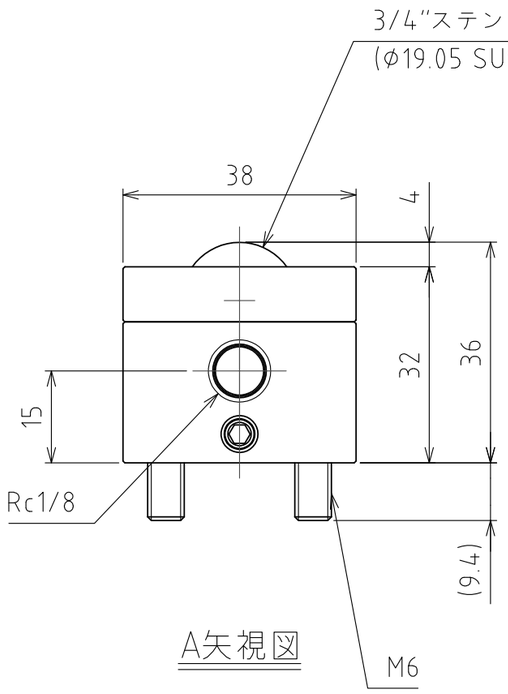

A矢視図

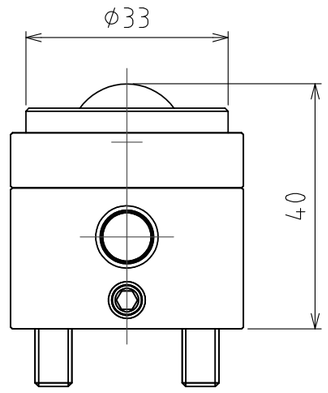

浮上時
(ストローク 4mm)

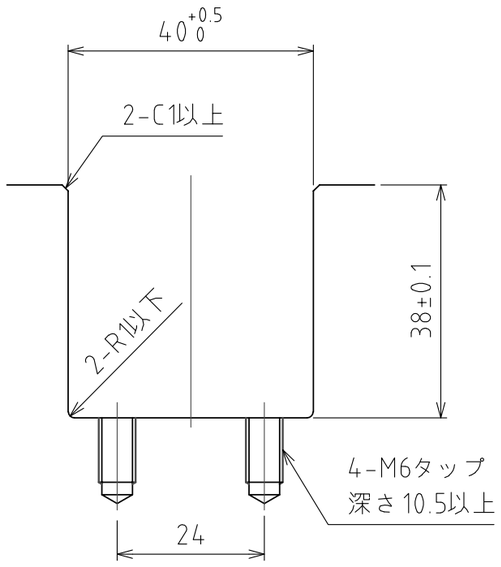

推奨溝寸法

(尺度 1:1)

仕　様

シリーズ		AFU-3836AL　series
フリーベア部		3　個
材質	ボール	SUS440C
	ボール受け	SUS440C
	本体	アルミ
自重		0.8kg

	空気圧 [MPa(kgf/㎠)]	負荷能力（ユニット） [kN(kgf)]	負荷能力(フリーベア1個) [kN(kgf)]
能力	0.3 (3.1)	0.71(72.0)	0.24(24.0)
	0.4 (4.1)	0.93(95.0)	0.31(32.0)
	0.5 (5.1)	1.17(119.0)	0.39(40.0)
	0.6 (6.1)	1.41(144.0)	0.47(48.0)

設計 DESIGNED BY	古内	2021/07/28	名称 TITLE エアー浮上式フリーベアユニット AFU-3836AL-3
製図 DRAWN BY	古内	2021/07/28	
検図 CHECKED BY	技術部 '21.11.15 坂根	承認 APPROVED BY	技術部 21.11.24 花村
尺度 SCALE 1:4	サイズ SIZE A3		標準品
第三角法			外形図
FREEBEAR		図面番号 DRAWING NO. SD-00523-F02	変更回数 REV.MARK