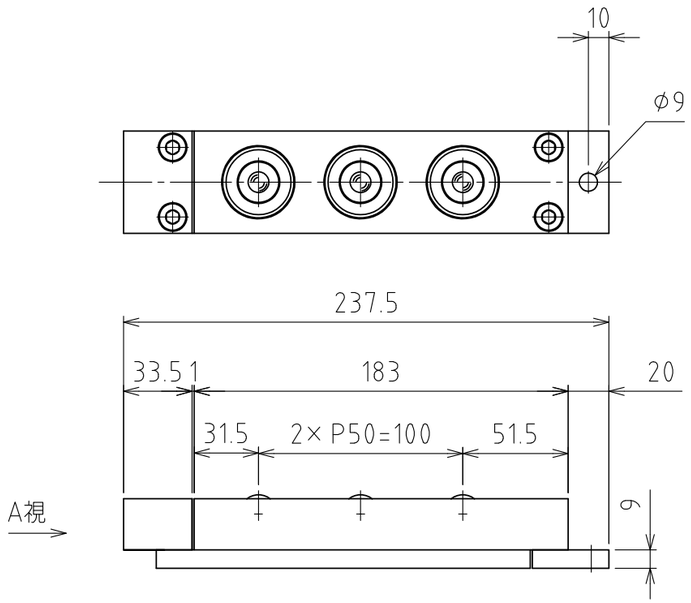

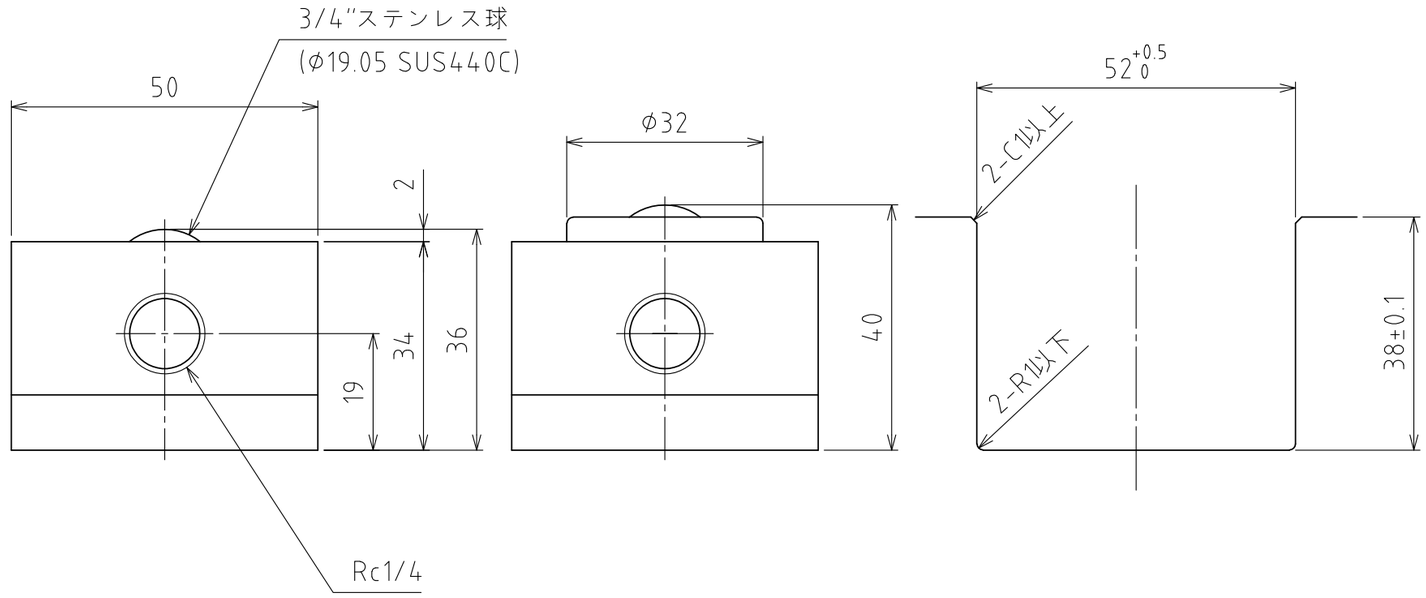

A矢視図

浮上時
(ストローク 4mm)

推奨溝寸法

(尺度 1:1)

仕　様

シリーズ		AFU-5036M　series
フリーベア部		3　個
材質	ボール	SUS440C
	ボール受け	SUS440C
	本体	スチール（無電解ニッケルメッキ）
自重		2.4kg

	空気圧 [MPa(kgf/cm²)]	負荷能力（ユニット） [kN(kgf)]	負荷能力(フリーベア1個) [kN(kgf)]
能力	0.3 (3.1)	0.59(59.7)	0.20(19.9)
	0.4 (4.1)	0.72(73.4)	0.24(24.5)
	0.5 (5.1)	0.93(94.8)	0.31(31.6)
	0.6 (6.1)	1.17(119.3)	0.39(39.8)

設計 DESIGNED BY	古内	2021/07/28	名称 TITLE エアー浮上式フリーベアユニット AFU-5036M-3
製図 DRAWN BY	古内	2021/07/28	
検図 CHECKED BY	技術部 '21.11.18 坂根	承認 APPROVED BY	技術部 21.11.26 花村
尺度 SCALE	1:3	サイズ SIZE	A3
第三角法			標準品 外形図
FREEBEAR		図面番号 DRAWING NO.	SD-01284-F01
		変更回数 REV.MARK	