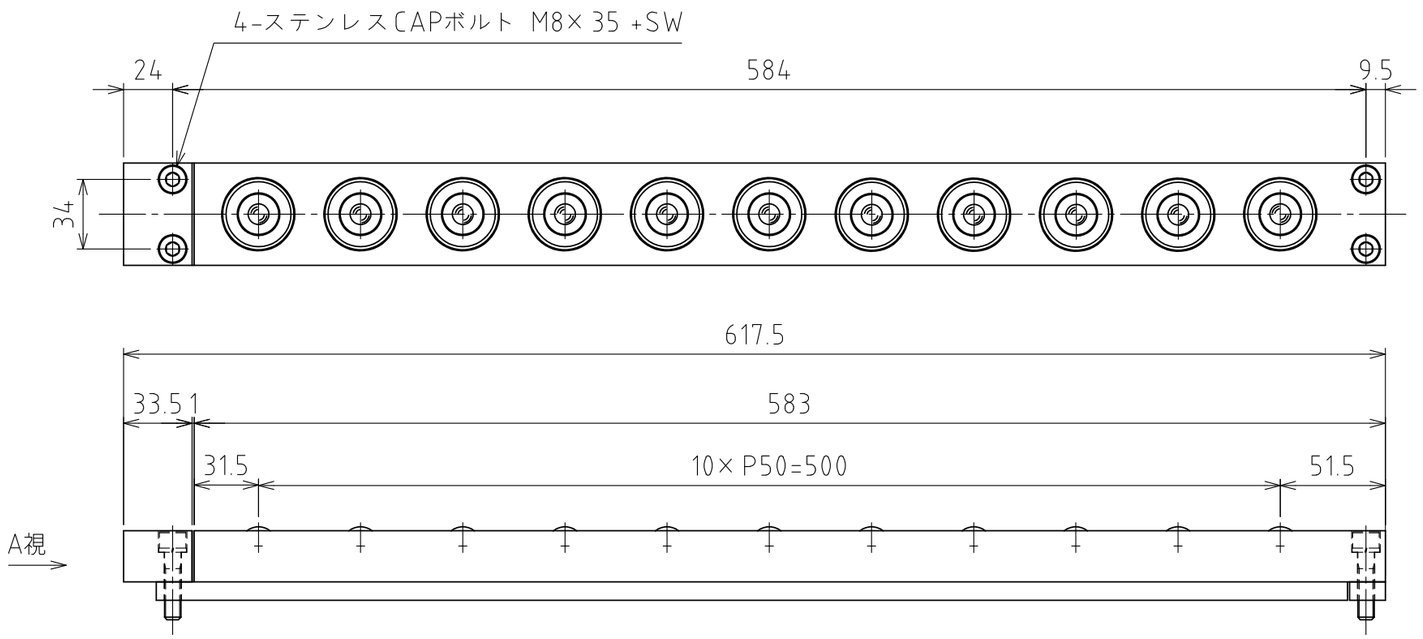


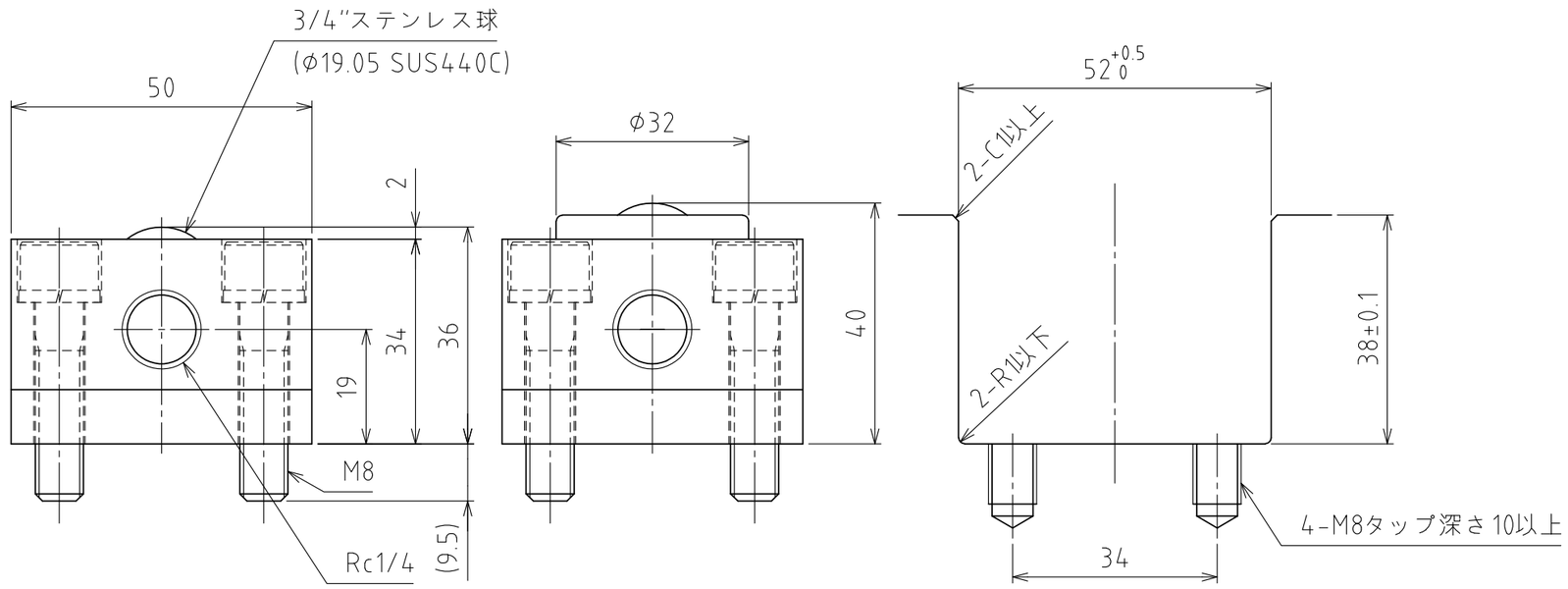


A矢視図

浮上時
(ストローク 4mm)

推奨溝寸法

(尺度 1:1)

仕 様

| | | |
|---|---|---|
| シリーズ | | AFU-5036M series |
| フリーベア部 | | 11 個 |
| 材質 | ボール | SUS440C |
| | ボール受け | SUS440C |
| | 本体 | スチール（無電解ニッケルメッキ） |
| 自重 | | 6.8kg |

| | 空気圧 [MPa(kgf/cm²)] | 負荷能力（ユニット） [kN(kgf)] | 負荷能力(フリーベア1個) [kN(kgf)] |
|---|---|---|---|
| 能力 | 0.3 (3.1) | 2.15(218.8) | 0.20(19.9) |
| | 0.4 (4.1) | 2.64(269.2) | 0.24(24.5) |
| | 0.5 (5.1) | 3.41(347.7) | 0.31(31.6) |
| | 0.6 (6.1) | 4.29(437.5) | 0.39(39.8) |

| | | | |
|---|---|---|---|
| 設計 DESIGNED BY | 古内 | 2021/07/28 | 名称 TITLE エアー浮上式フリーベアユニット AFU-5036M-4P-11 |
| 製図 DRAWN BY | 古内 | 2021/07/28 | |
| 検図 CHECKED BY | 技術部 '21.11.18 坂根 | 承認 APPROVED BY | 技術部 21.11.26 花村 |
| 尺度 SCALE | 1:3 | サイズ SIZE | A3 |
| 第三角法 | | | 標準品 外形図 |
| FREEBEAR | | 図面番号 DRAWING NO. | SD-01310-F01 |
| | | 変更回数 REV.MARK | |