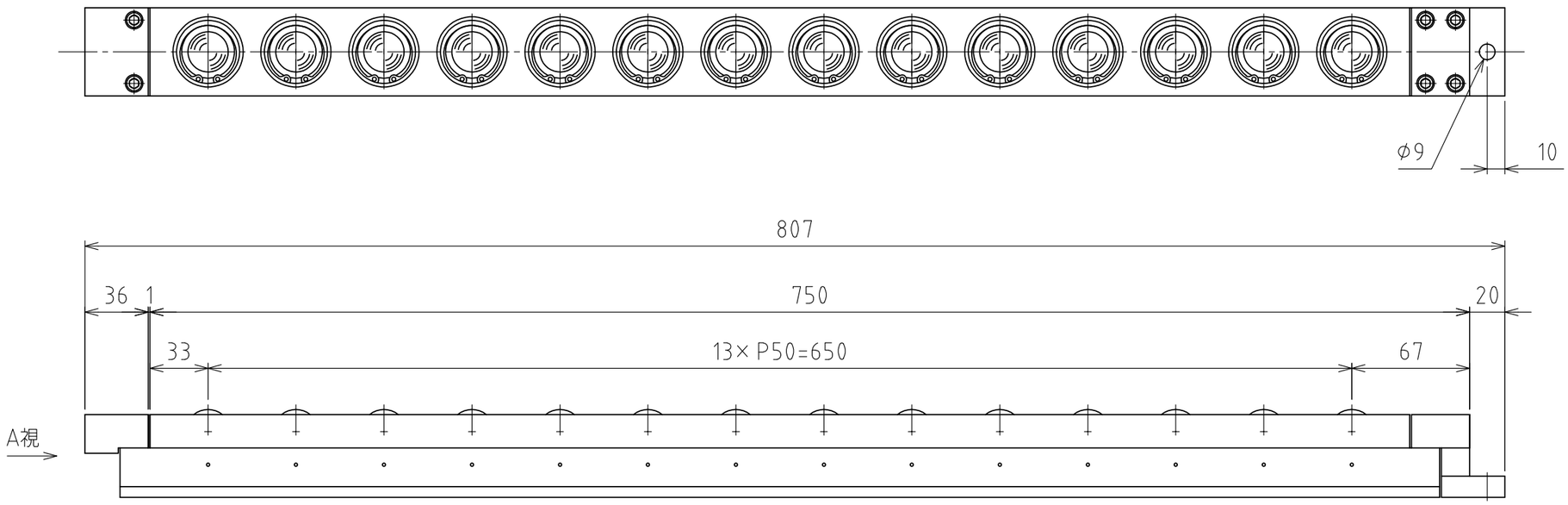

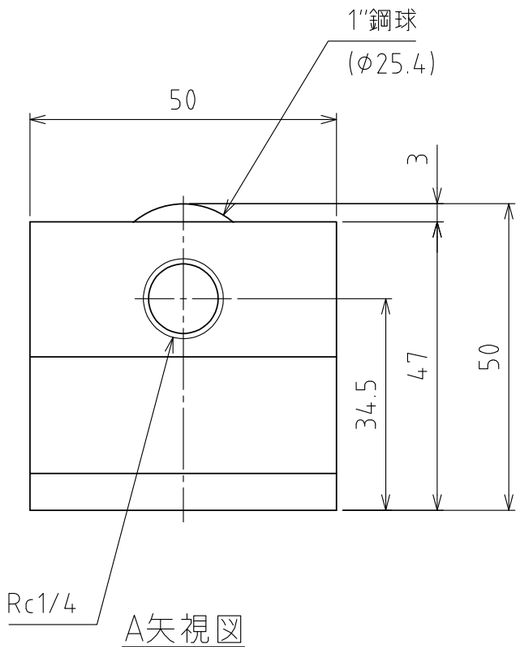

A矢視図

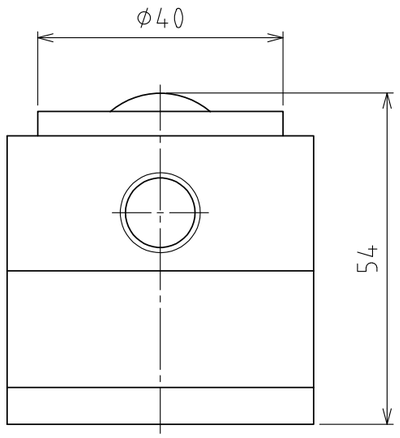

浮上時

(ストローク 4mm)

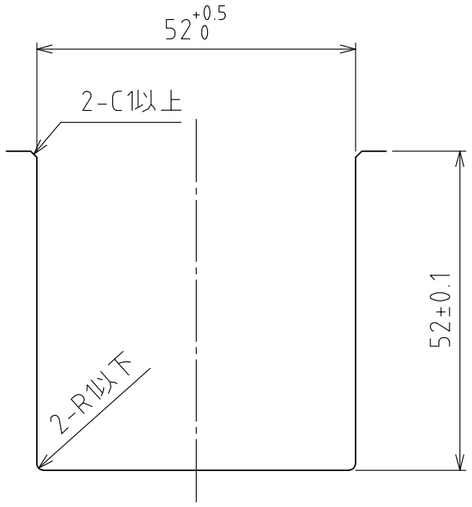

推奨溝寸法

(尺度 1:1)

仕　様

シリーズ		AFU-5050W　series
フリーベア部		14　個
材質	ボール	SUJ2
	ボール受け	SCM415
	本体	スチール
自重		12kg

	空気圧 [MPa(kgf/cm²)]	負荷能力（ユニット） [kN(kgf)]	負荷能力(フリーベア1個) [kN(kgf)]
能力	0.3 (3.1)	10.71(1092.1)	0.77(78.0)
	0.4 (4.1)	14.28(1456.1)	1.02(104.0)
	0.5 (5.1)	17.92(1827.3)	1.28(130.5)
	0.6 (6.1)	21.42(2184.2)	1.53(156.0)

設計 DESIGNED BY	古内	2021/07/28	名称 TITLE エアー浮上式フリーベアユニット AFU-5050W-14
製図 DRAWN BY	古内	2021/07/28	
検図 CHECKED BY	技術部 '21.11.18 坂根	承認 APPROVED BY	技術部 21.11.26 花村
尺度 SCALE	1:3	サイズ SIZE	A3
第三角法			標準品 外形図
FREEBEAR		図面番号 DRAWING NO.	SAU08539-F03
		変更回数 REV.MARK	