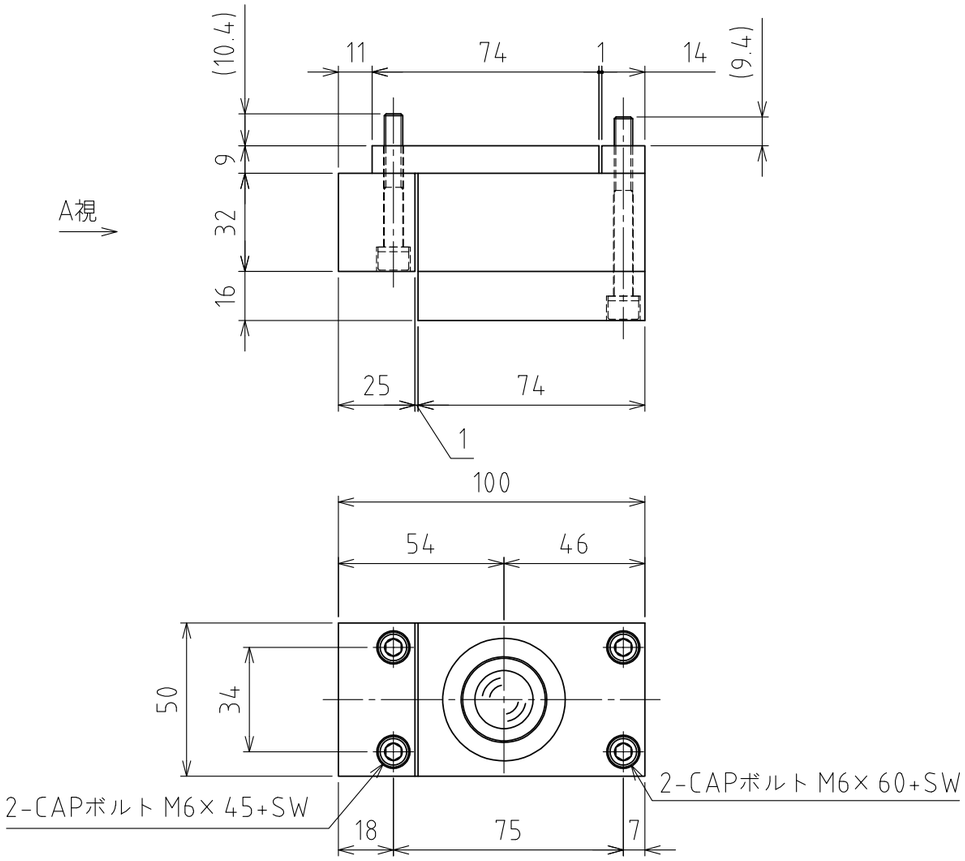

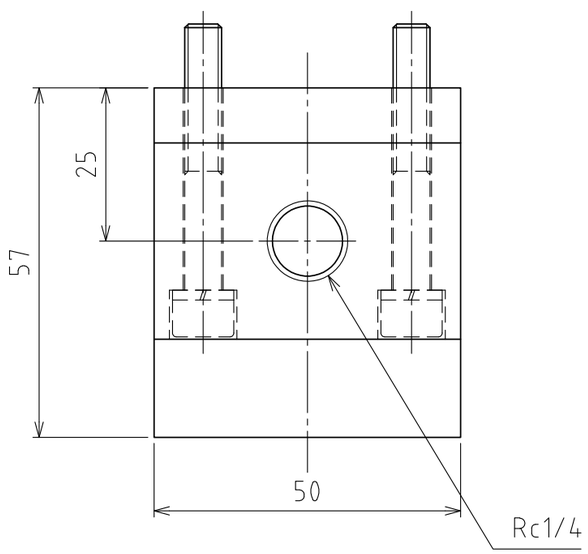

A矢視図

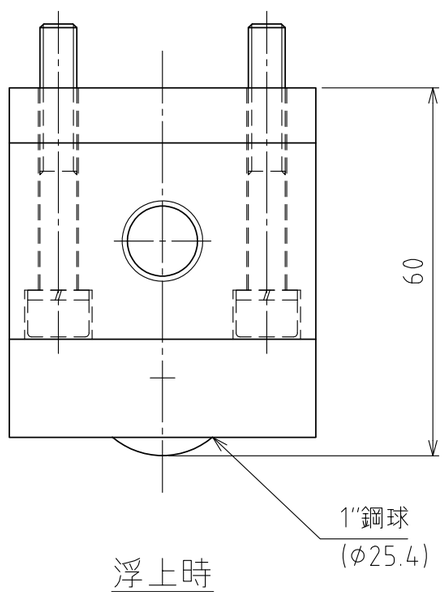

浮上時

(ストローク 3mm)

(尺度 1:1)

仕　様

シリーズ		AFU-5057D　series
フリーベア部		1　個
材質	ボール	SUJ2
	ボール受け	SCM415
	本体	スチール
自重		1.7kg

	空気圧 [MPa(kgf/cm²)]	負荷能力（ユニット） [kN(kgf)]	負荷能力(フリーベア1個) [kN(kgf)]
能力	0.3 (3.1)	0.39(39.3)	0.39(39.3)
	0.4 (4.1)	0.51(52.0)	0.51(52.0)
	0.5 (5.1)	0.64(65.3)	0.64(65.3)
	0.6 (6.1)	0.77(78.5)	0.77(78.5)

設計 DESIGNED BY	古内 2021/07/27	名称 TITLE	エアー浮上式フリーベアユニット AFU-5057D-1
製図 DRAWN BY	古内 2021/07/27		
検図 CHECKED BY	技術部 '21.12.09 坂根	承認 APPROVED BY	技術部 '21.12.09 花村
尺度 SCALE	1:2	サイズ SIZE	A3
第三角法		標準品	外形図
FREEBEAR		図面番号 DRAWING NO.	SD-01342-F01
		変更回数 REV.MARK	