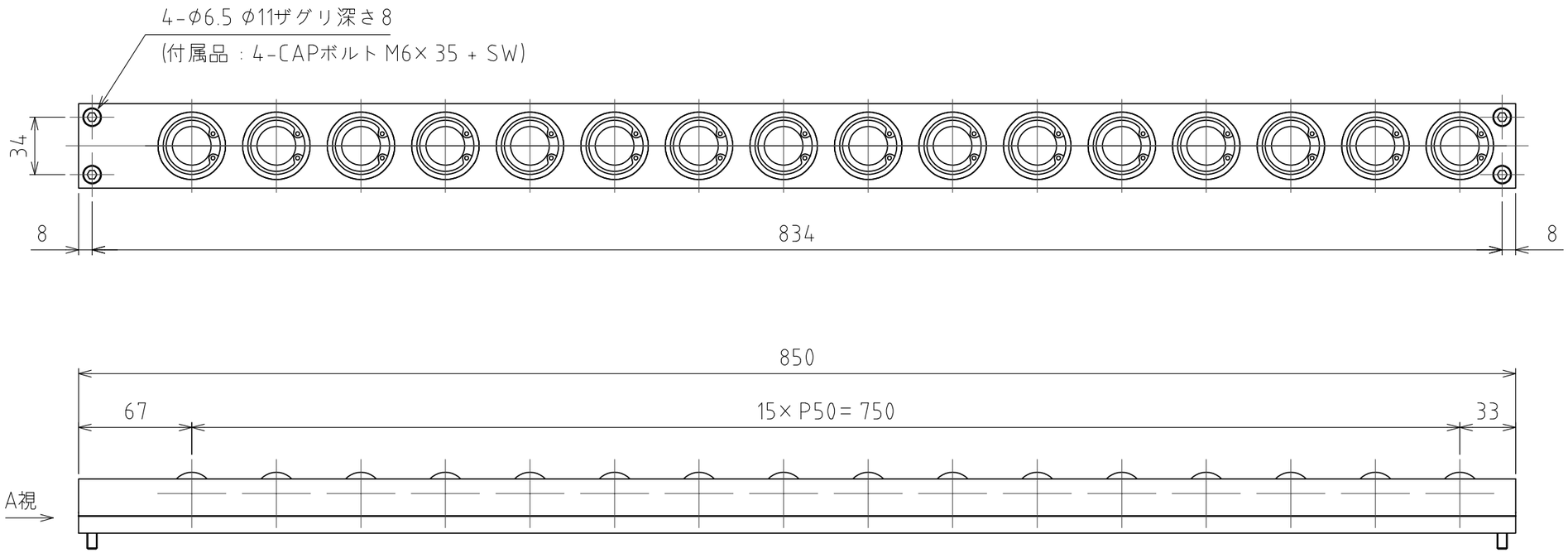

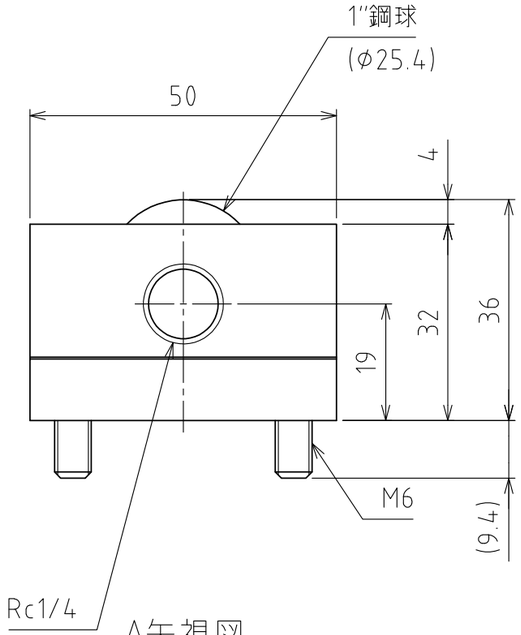

A矢視図

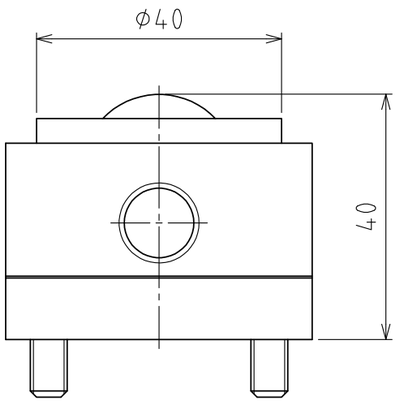

浮上時

(ストローク 4mm)

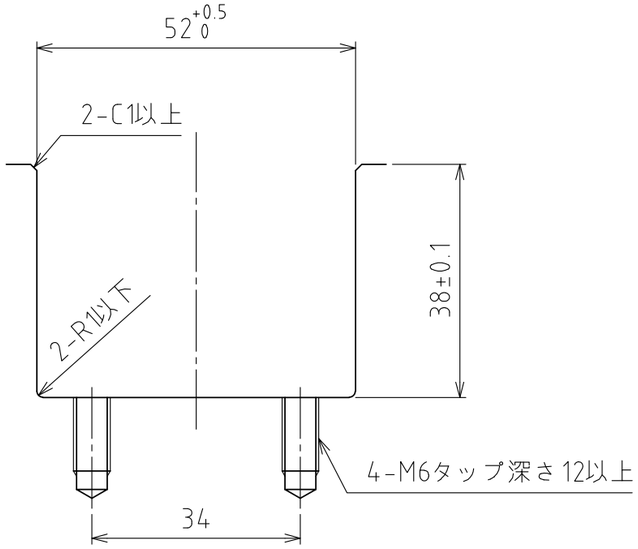

推奨溝寸法

(尺度 1:1)

仕　様

シリーズ		AFU-65L　series
フリーベア部		16　個
材質	ボール	SUJ2
	ボール受け	SCM415
	本体	スチール
自重		9.2kg

	空気圧 [MPa(kgf/cm²)]	負荷能力（ユニット） [kN(kgf)]	負荷能力(フリーベア1個) [kN(kgf)]
能力	0.3 (3.1)	6.16(628.2)	0.39(39.3)
	0.4 (4.1)	8.16(832.1)	0.51(52.0)
	0.5 (5.1)	10.24(1044.2)	0.64(65.3)
	0.6 (6.1)	12.32(1256.3)	0.77(78.5)

設計 DESIGNED BY	古内	2021/07/29	名称 TITLE エアー浮上式フリーベアユニット AFU-65L-16-850
製図 DRAWN BY	古内	2021/07/29	
検図 CHECKED BY	技術部 '21.11.26 坂根	承認 APPROVED BY	技術部 21.11.29 花村
尺度 SCALE	1:3	サイズ SIZE	A3
第三角法			標準品
FREEBEAR			外形図
		図面番号 DRAWING NO.	SD-00111-F04
		変更回数 REV.MARK	