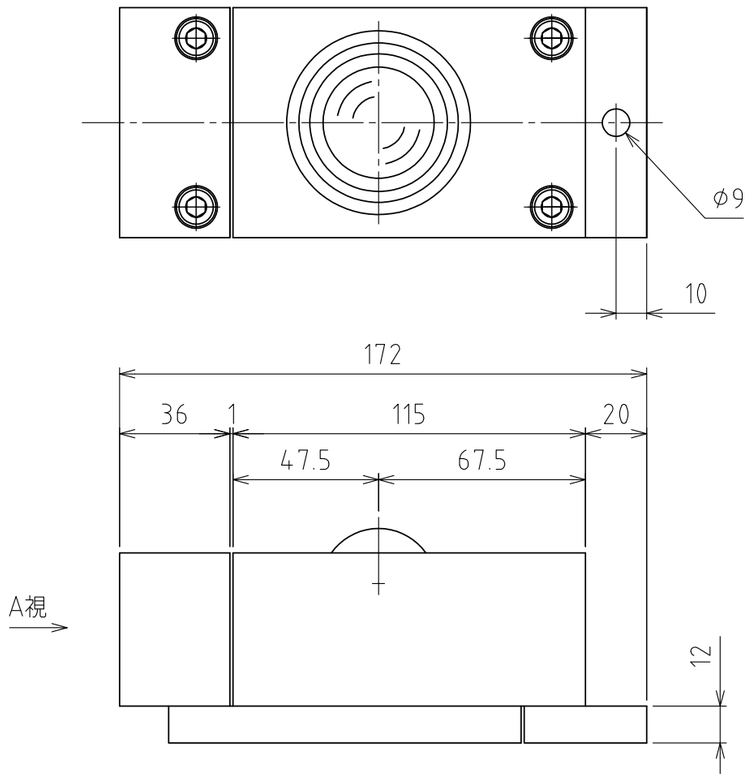

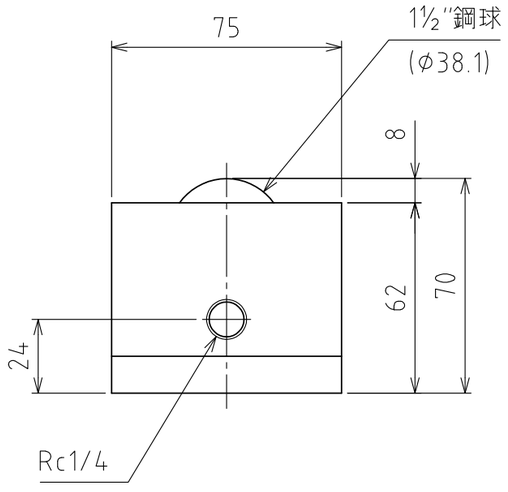

A矢視図

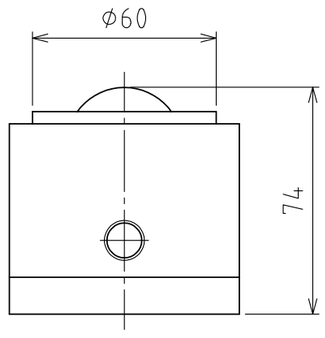

浮上時

(ストローク 4mm)

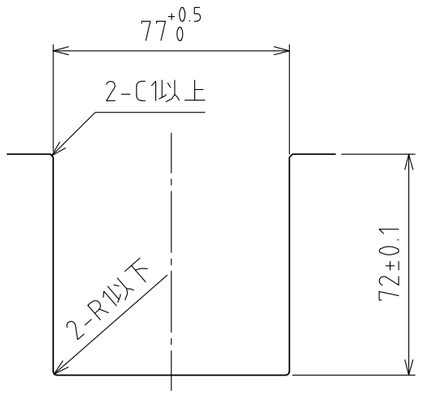

推奨溝寸法

仕　様

シリーズ		AFU-7570　series
フリーベア部		1　個
材質	ボール	SUJ2
	ボール受け	SCM415
	本体	スチール
自重		5.2kg

	空気圧 [MPa(kgf/cm²)]	負荷能力（ユニット） [kN(kgf)]	負荷能力(フリーベア1個) [kN(kgf)]
能力	0.3 (3.1)	0.80(81.6)	0.80(81.6)
	0.4 (4.1)	1.06(108.1)	1.06(108.1)
	0.5 (5.1)	1.33(135.6)	1.33(135.6)
	0.6 (6.1)	1.60(163.2)	1.60(163.2)

設計 DESIGNED BY	古内	2021/07/29	名称 TITLE エアー浮上式フリーベアユニット AFU-7570-1
製図 DRAWN BY	古内	2021/07/29	
検図 CHECKED BY	技術部 '21.11.27 坂根	承認 APPROVED BY	技術部 21.11.29 花村
尺度 SCALE	1:2	サイズ SIZE	A3
第三角法			標準品 外形図
FREEBEAR		図面番号 DRAWING NO.	SD-01318-F01
		変更回数 REV.MARK	