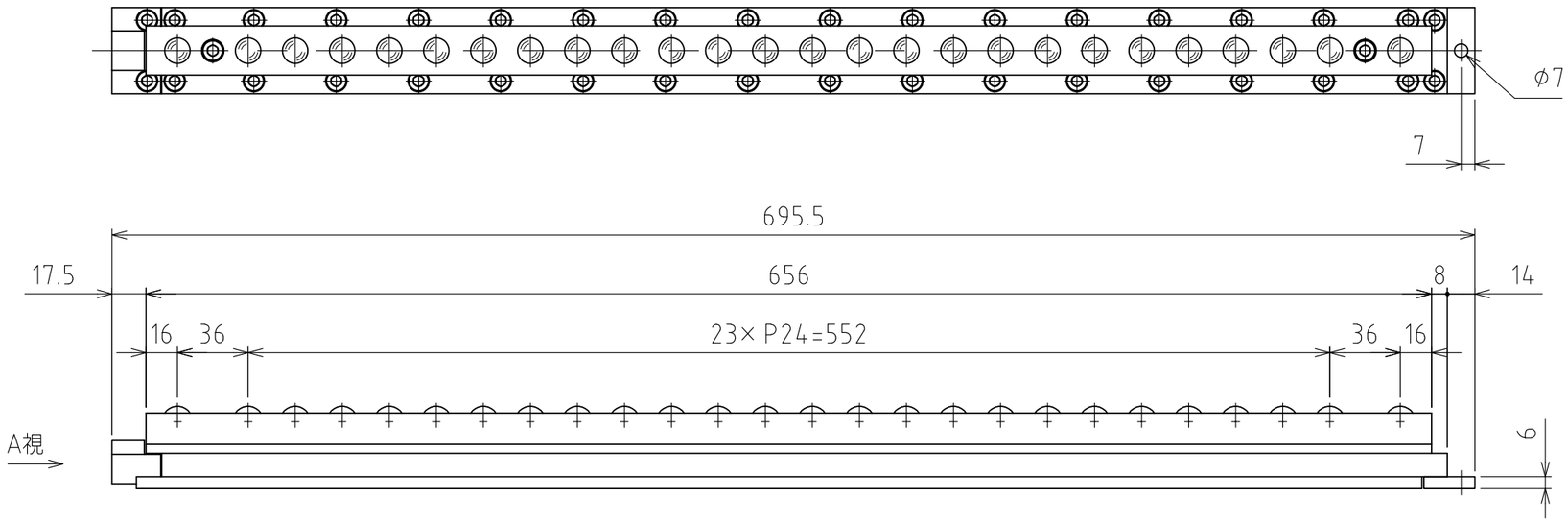

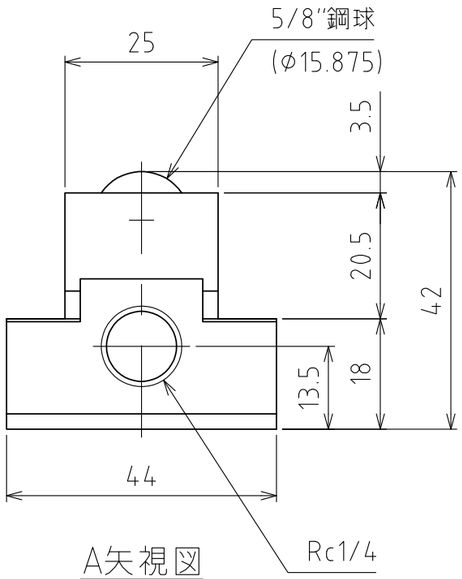

A矢視図

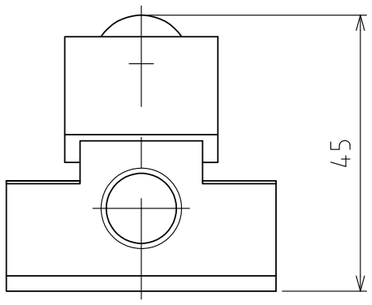

浮上時

(ストローク 3mm)

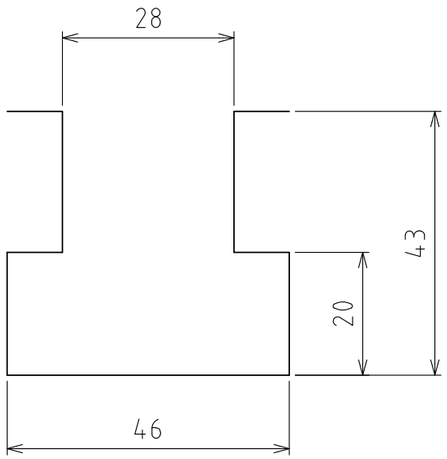

T溝寸法

(尺度 1:1)

仕　様

シリーズ		FAD28T　series
材質	ボール	SUJ2
	ボール受け	SCM415
	本体	スチール
下降方法		スプリング復帰式（排気により降下）
自重		6.0kg

	空気圧 [MPa(kgf/cm²)]	負荷能力（ユニット） [kN(kgf)]
能力	0.3 (3.1)	3.07(312.6)
	0.4 (4.1)	3.68(375.3)
	0.5 (5.1)	4.90(499.7)
	0.6 (6.1)	6.13(625.1)

設計 DESIGNED BY	古内	2021/07/26	名称 TITLE エアー浮上式フリーベアユニット FAD28T-700
製図 DRAWN BY	古内	2021/07/26	
検図 CHECKED BY	技術部 '21.11.30 坂根	承認 APPROVED BY	技術部 21.11.30 花村
尺度 SCALE	1:3	サイズ SIZE	A3
第三角法			標準品
FREEBEAR		図面番号 DRAWING NO.	SD-01417-F01
外形図		変更回数 REV.MARK	