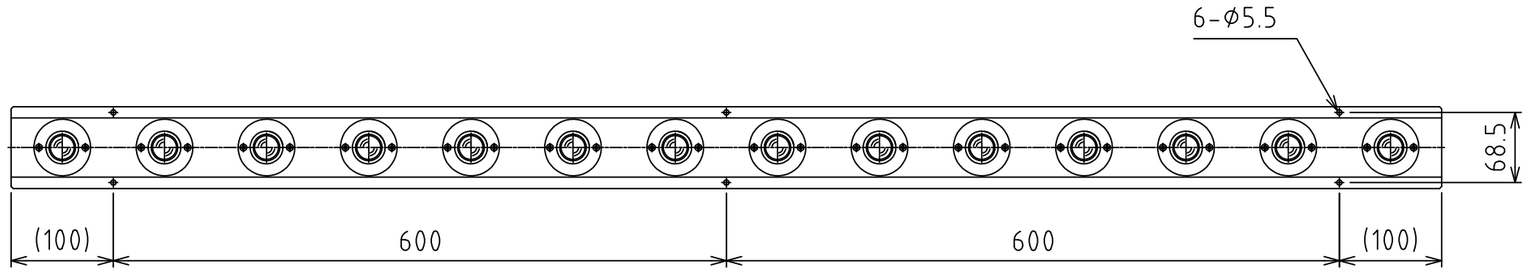

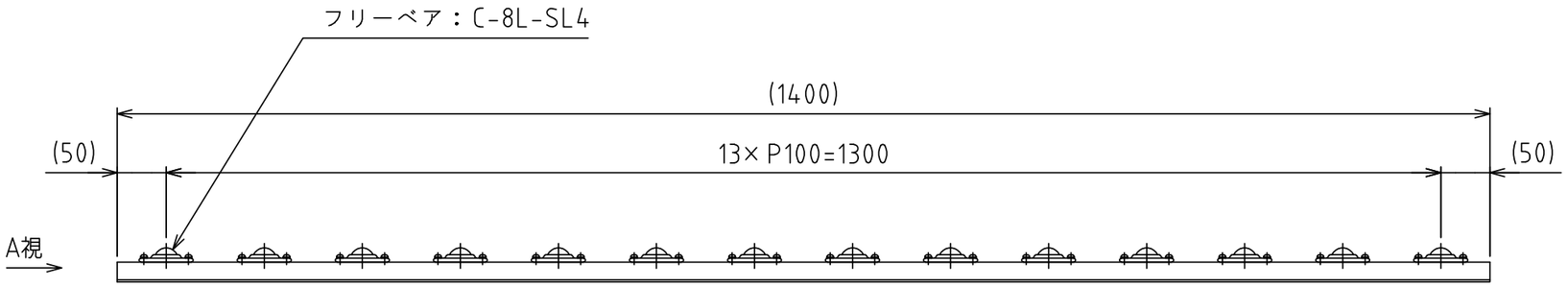

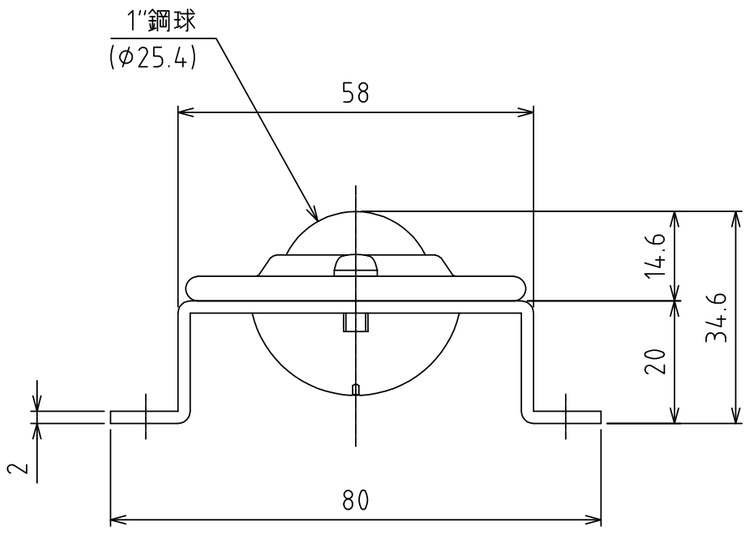

A矢視図

(尺度 1:1)

フリーベア：C-8L-SL4 14個付

自重：4.1kg

設計 DESIGNED BY	鈴木	2021/11/01	名称 TITLE フリーベアユニット FU-C8L-1400
製図 DRAWN BY	鈴木	2021/11/01	
検図 CHECKED BY	技術部 21.12.27 坂根	承認 APPROVED BY	技術部 21.12.27 花村
尺度 SCALE 1:6	サイズ SIZE A3		標準品
第三角法			外形図
FREEBEAR		図面番号 DRAWING NO. SB-00321-F01	変更回数 REV.MARK