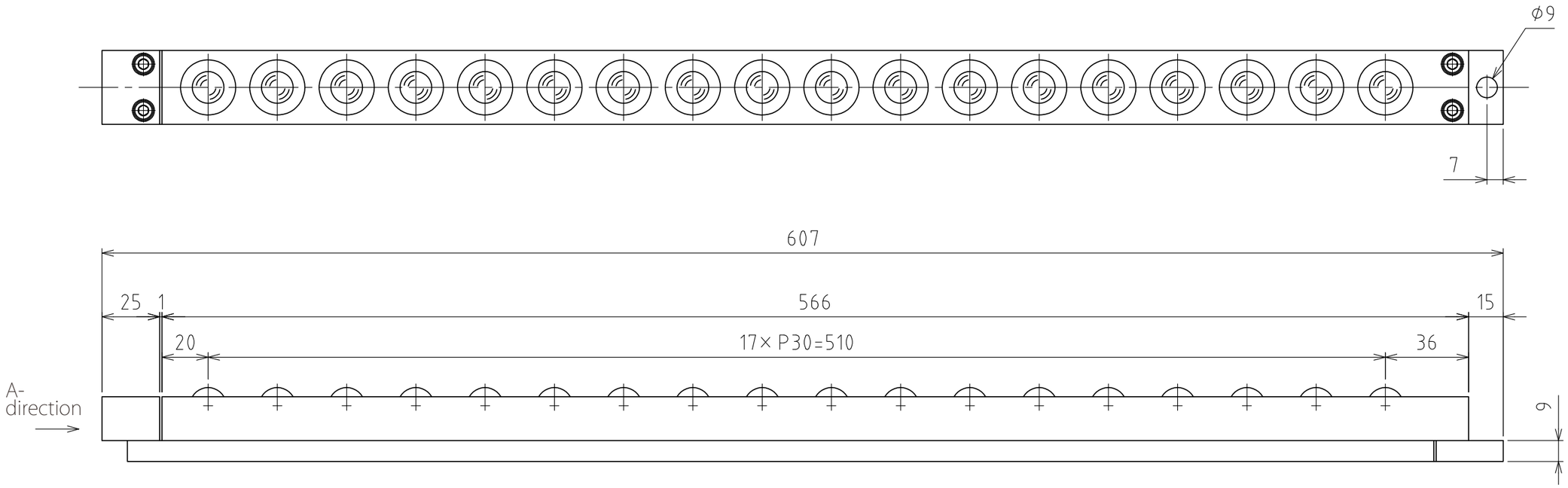

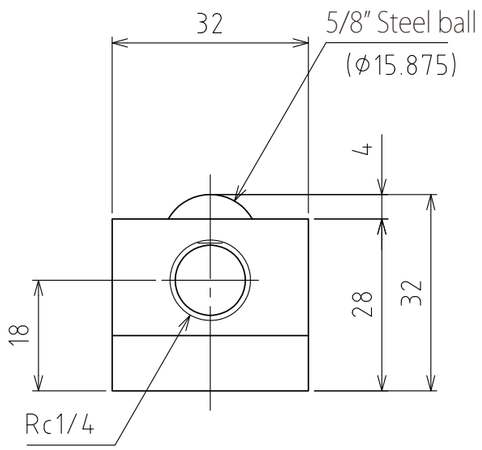

View A

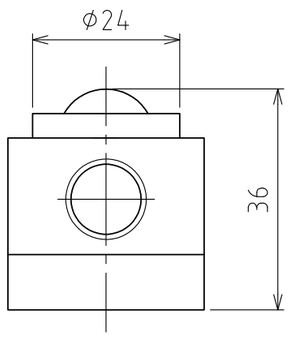

Rising
(stroke 4mm)

(Scale 1:1)

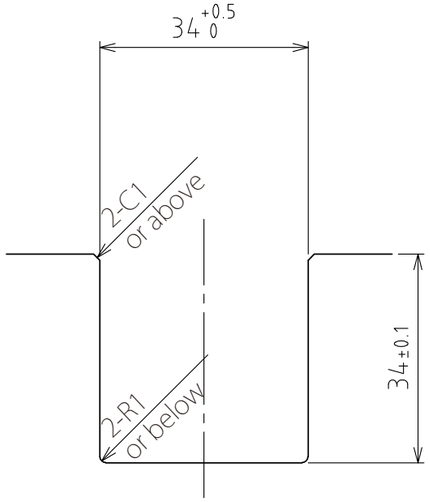

Recommended groove dimensions

spec

Series		AFU-3232series
Freebear		18pcs
Material	Ball	SUJ2
	Ball seat	SCM415
	Body	Steel
Weight		3.8kg

	Air pressure [MPa(kgf/cm²)]	Load capacity (Unit) [kN(kgf)]	Load capacity (One freebear) [kN(kgf)]
Capacity	0.3 (3.1)	2.16(219.6)	0.12(12.2)
	0.4 (4.1)	2.88(293.4)	0.16(16.3)
	0.5 (5.1)	3.60(367.2)	0.20(20.4)
	0.6 (6.1)	4.32(441.0)	0.24(24.5)

設計 DESIGNED BY	古内 2021/07/27	名称 TITLE	Pneumatically Actuated freebear unit
製図 DRAWN BY	古内 2021/07/27		
検図 CHECKED BY	技術部 '21.11.11 坂根	承認 APPROVED BY	技術部 21.11.18 花村
尺度 SCALE	1:2	サイズ SIZE	A3
第三角法		AFU-3232-18	
FREEBEAR		図面番号 DRAWING NO.	SD-01261-F01
		変更回数 REV.MARK	