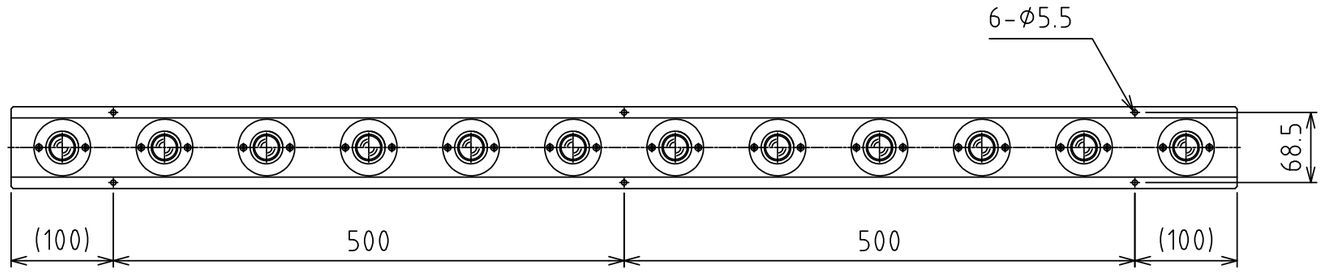

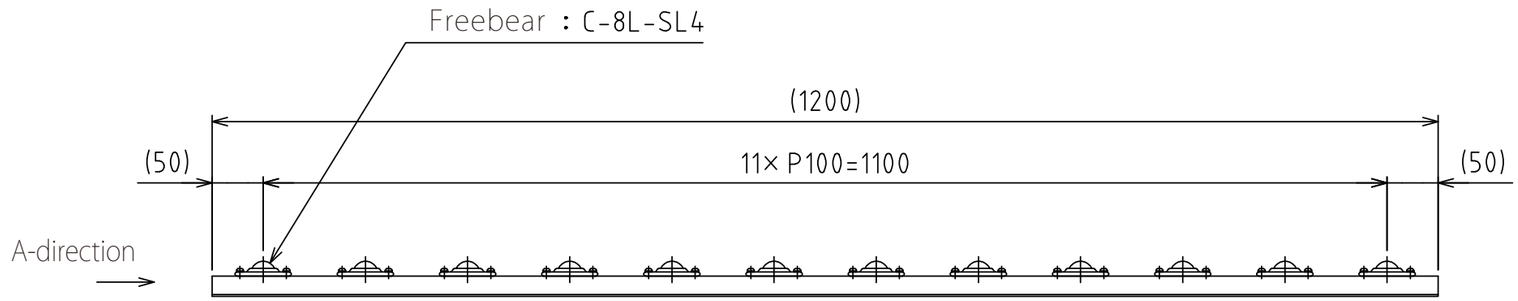

Freebear : C-8L-SL4 (12pcs.)
Weight : 3.5kg

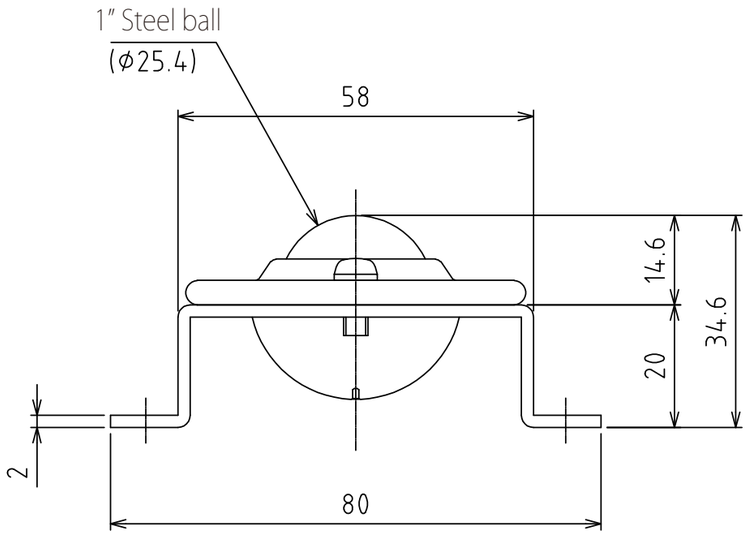

View A
(Scale 1 : 1)

設計 DESIGNED BY	鈴木 2021/11/01	名称 TITLE	
製図 DRAWN BY	鈴木 2021/11/01	Freebear Unit	
検図 CHECKED BY	技術部 21.12.27 坂根	承認 APPROVED BY	技術部 21.12.27 花村
尺度 SCALE 1:6	サイズ SIZE A3	FU-C8L-1200	
第三角法			
FREEBEAR		図面番号 DRAWING NO. SB-00319-F01	変更回数 REV.MARK