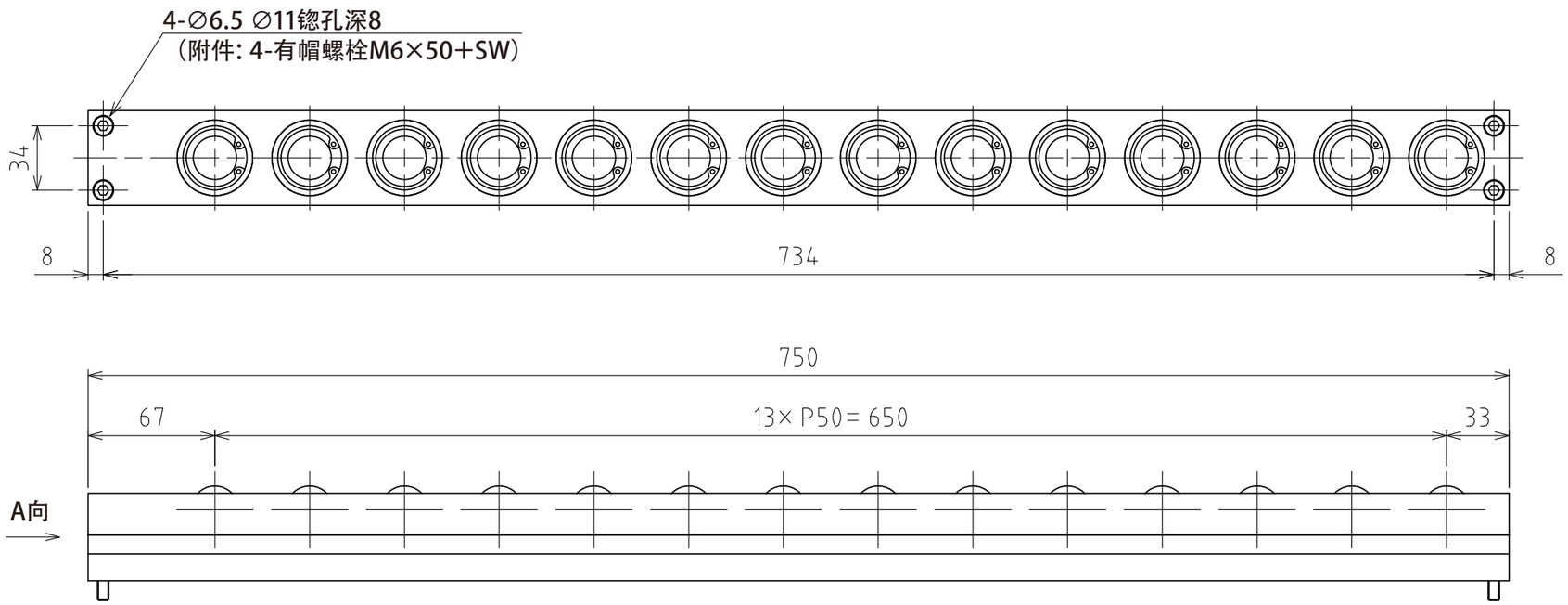

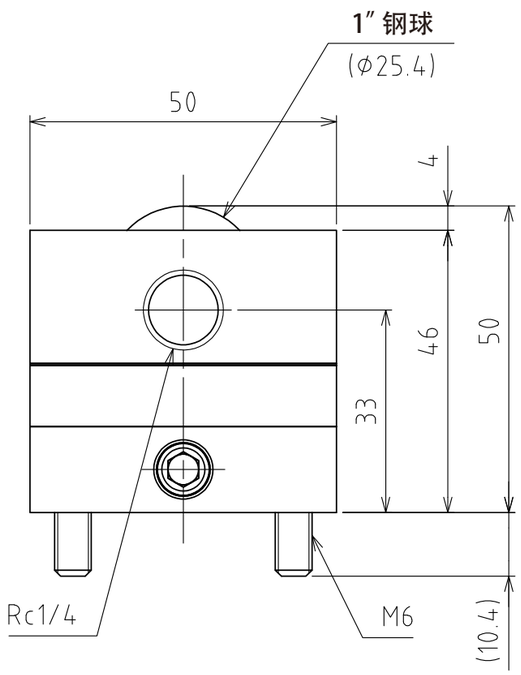

A视图

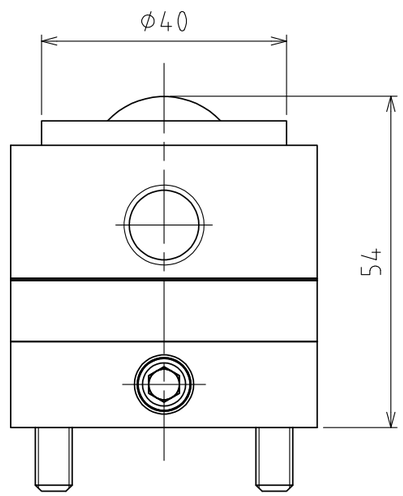

上浮时
(行程4mm)

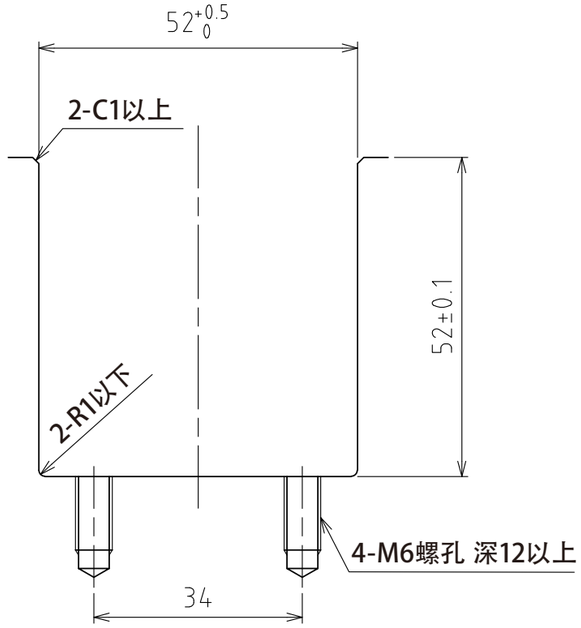

推荐的凹槽尺寸

（尺度 1：1）

规格

系列		AFU-130W series
万向球		14 个
材质	球	SUJ2
	球座	SCM415
	本体	钢
自重		11.3kg

	空气压力 [MPa(kgf/㎠)]	负荷能力（单元） [kN(kgf)]	负荷能力(万向球 1个) [kN(kgf)]
能力	0.3 (3.1)	10.71(1092.1)	0.77(78.0)
	0.4 (4.1)	14.28(1456.1)	1.02(104.0)
	0.5 (5.1)	17.92(1827.3)	1.28(130.5)
	0.6 (6.1)	21.42(2184.2)	1.53(156.0)

設計 DESIGNED BY	古内 2021/07/27	名称 TITLE	气浮式万向球单元
製図 DRAWN BY	古内 2021/07/27		
検図 CHECKED BY	技術部 '21.11.11 坂根	承認 APPROVED BY	技術部 21.11.16 花村
尺度 SCALE	1：3	サイズ SIZE	A3
第三角法		AFU-130W-14-750	
FREEBEAR		図面番号 DRAWING NO.	SD-00087-F05
		変更回数 REV.MARK	