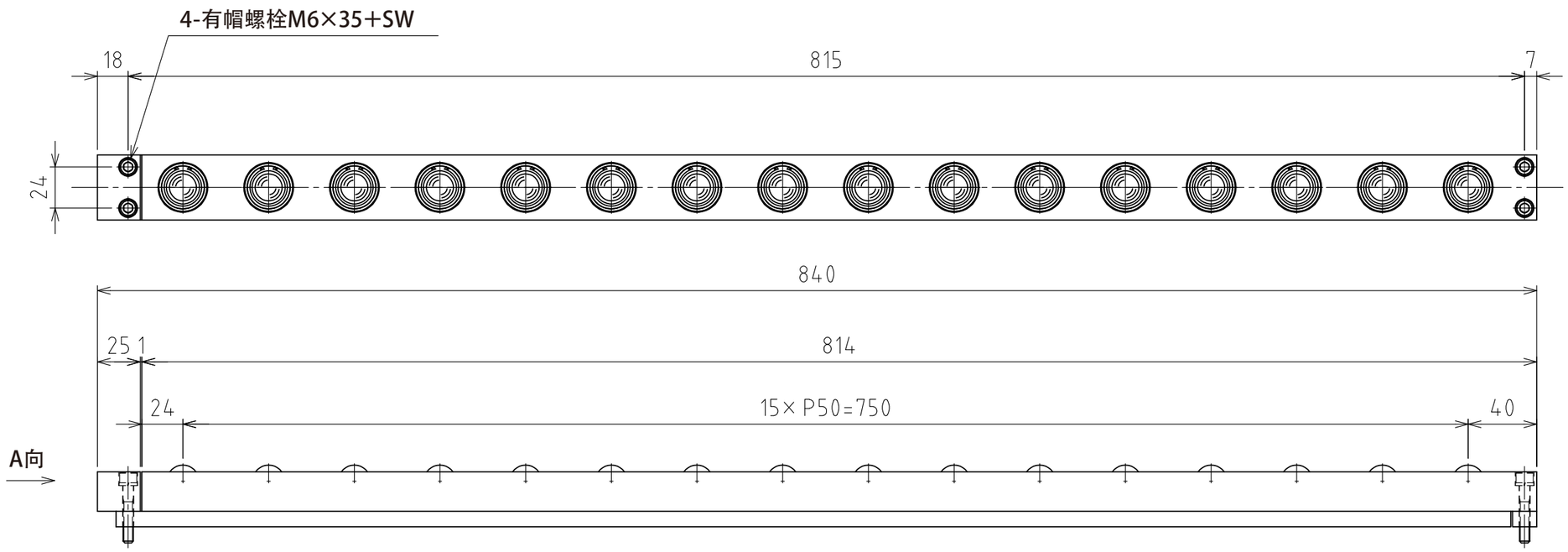

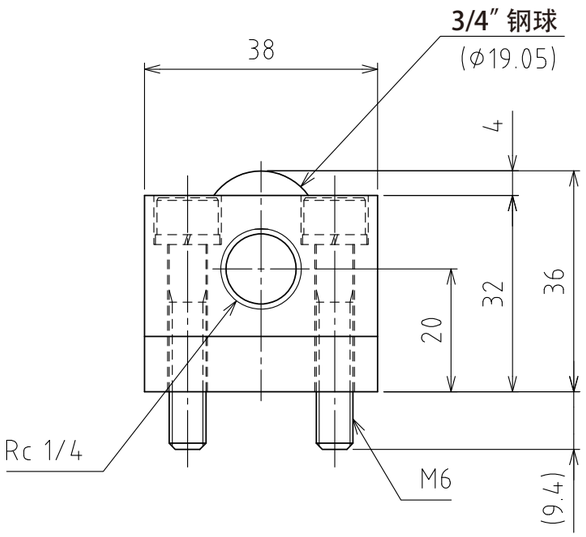

A视图

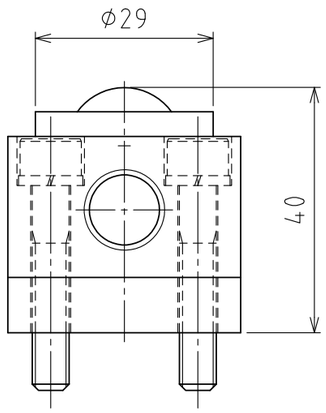

上浮时
(行程4mm)

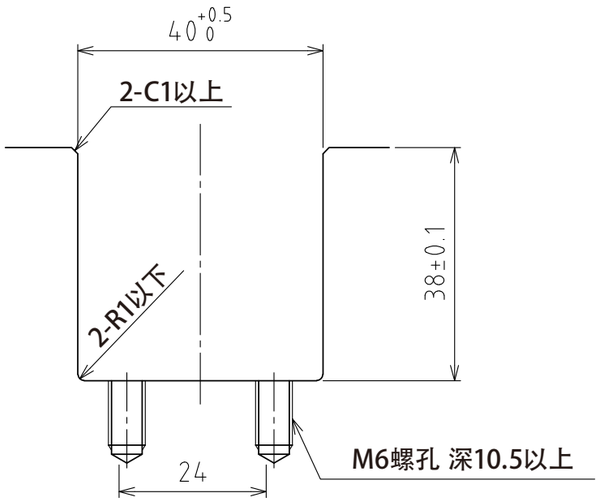

推荐的凹槽尺寸

(尺度 1:1)

规格

系列		AFU-3836 series
万向球		16 个
材质	球	SUJ2
	球座	SCM415
	本体	钢
自重		7.3kg

	空气压力 [MPa(kgf/㎠)]	负荷能力（单元） [kN(kgf)]	负荷能力(万向球 1个) [kN(kgf)]
能力	0.3 (3.1)	3.12(318.2)	0.20(19.9)
	0.4 (4.1)	3.84(391.6)	0.24(24.5)
	0.5 (5.1)	4.96(505.8)	0.31(31.6)
	0.6 (6.1)	6.24(636.3)	0.39(39.8)

設計 DESIGNED BY	古内	2021/07/28	名称 TITLE
製図 DRAWN BY	古内	2021/07/28	气浮式万向球单元
検図 CHECKED BY	技術部 '21.11.15 坂根	承認 APPROVED BY	技術部 21.11.24 花村
尺度 SCALE 1:3	サイズ SIZE A3		AFU-3836-4P-16
第三角法			
FREEBEAR		図面番号 DRAWING NO. SD-01367-F01	変更回数 REV.MARK