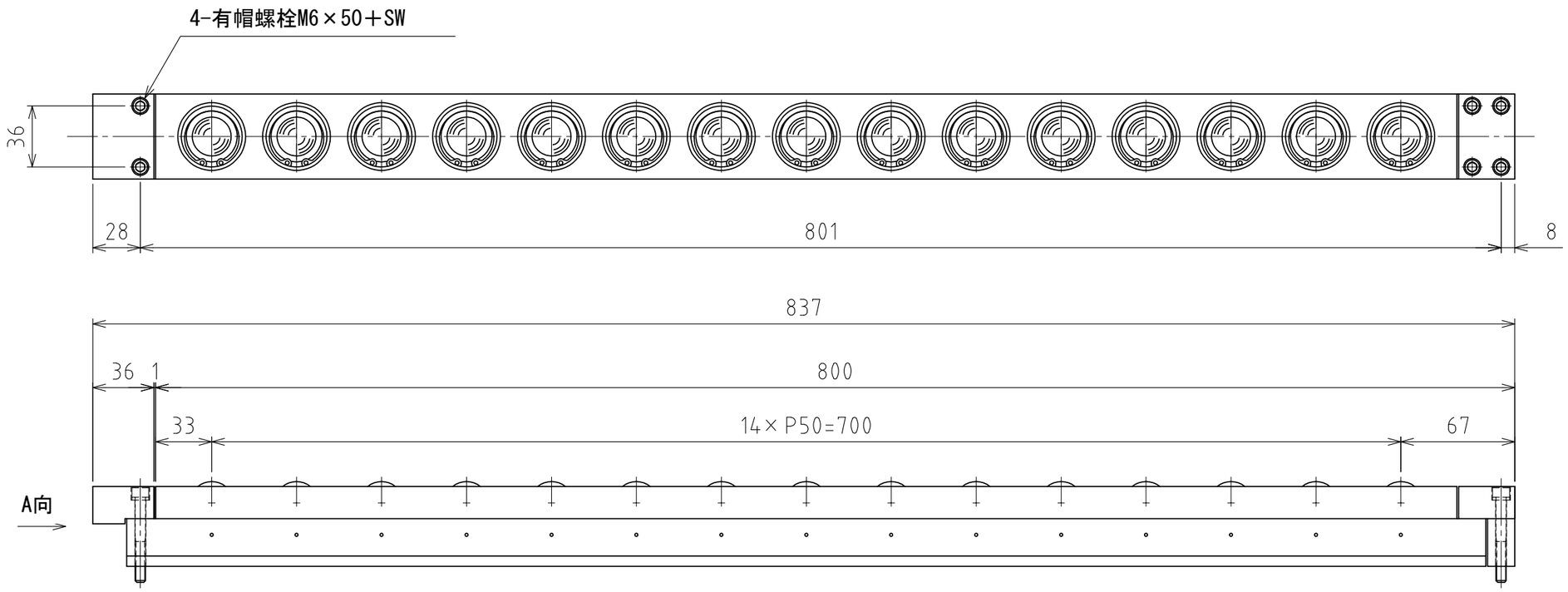

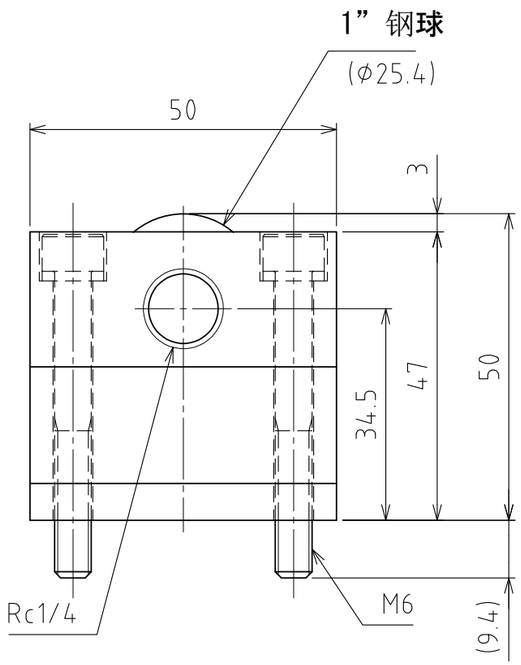

A视图

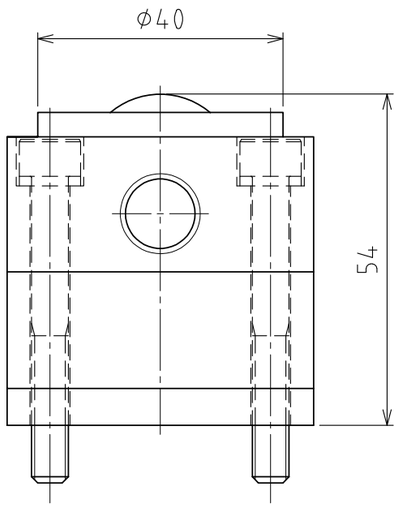

上浮时

(行程4mm)

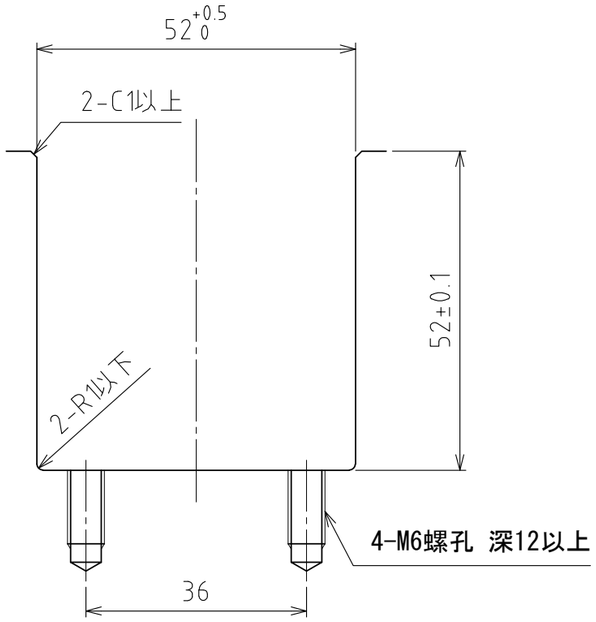

推荐的凹槽尺寸

(尺度 1:1)

规格

系列		AFU-5050W series
万向球		15 个
材质	球	SUJ2
	球座	SCM415
	本体	钢
自重		12.7kg

	空气压力 [MPa(kgf/cm²)]	负荷能力（单元） [kN(kgf)]	负荷能力(万向球 1个) [kN(kgf)]
能力	0.3 (3.1)	11.48(1170.1)	0.77(78.0)
	0.4 (4.1)	15.30(1560.2)	1.02(104.0)
	0.5 (5.1)	19.20(1957.8)	1.28(130.5)
	0.6 (6.1)	22.95(2340.2)	1.53(156.0)

設計 DESIGNED BY	古内 2021/07/29	名称 TITLE	气浮式万向球单元
製図 DRAWN BY	白川 2023/12/01		
検図 CHECKED BY	技術部 23.12.04 花村	承認 APPROVED BY	技術部 '23.12.04 坂根
尺度 SCALE 1:3	サイズ SIZE A3		AFU-5050W-4P-15
第三角法			
FREEBEAR		図面番号 DRAWING NO. SD-01402-F02	変更回数 REV.MARK