HFT-6

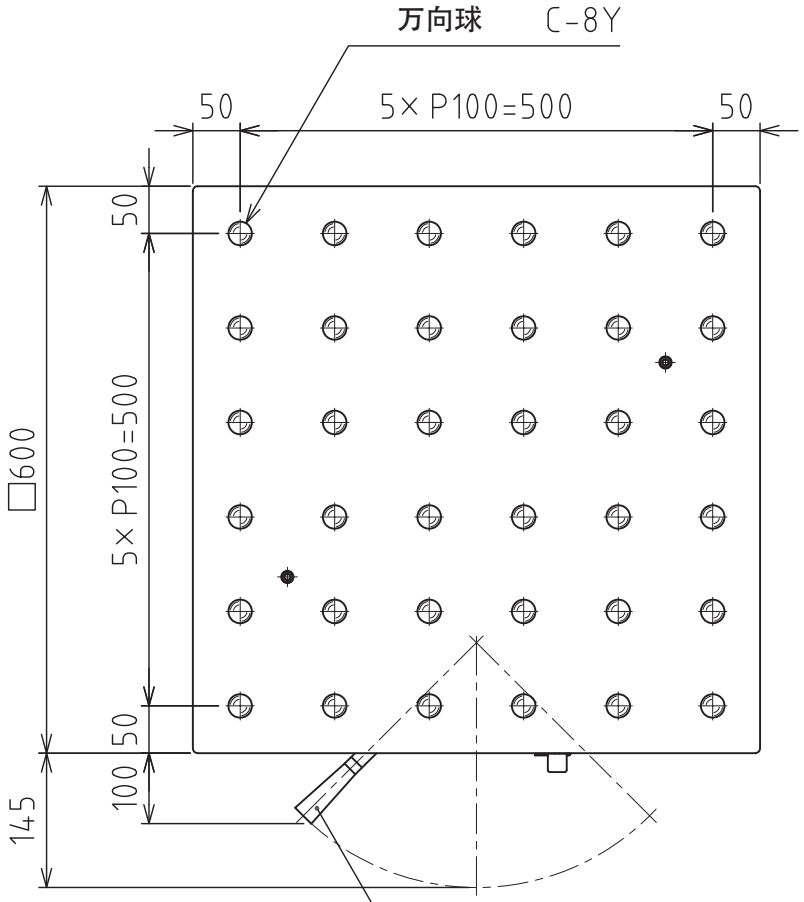

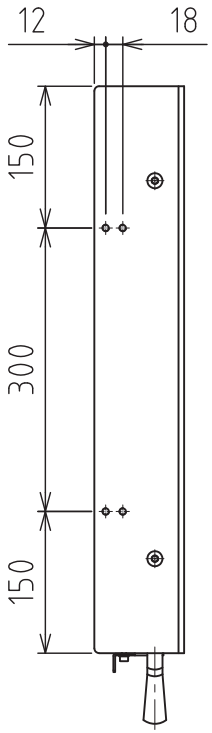

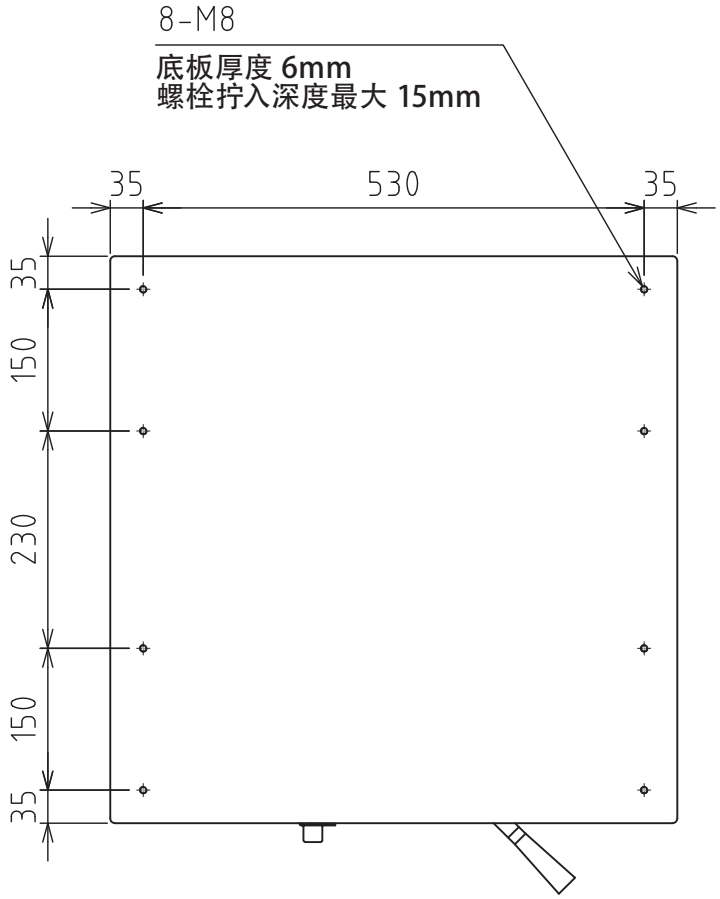

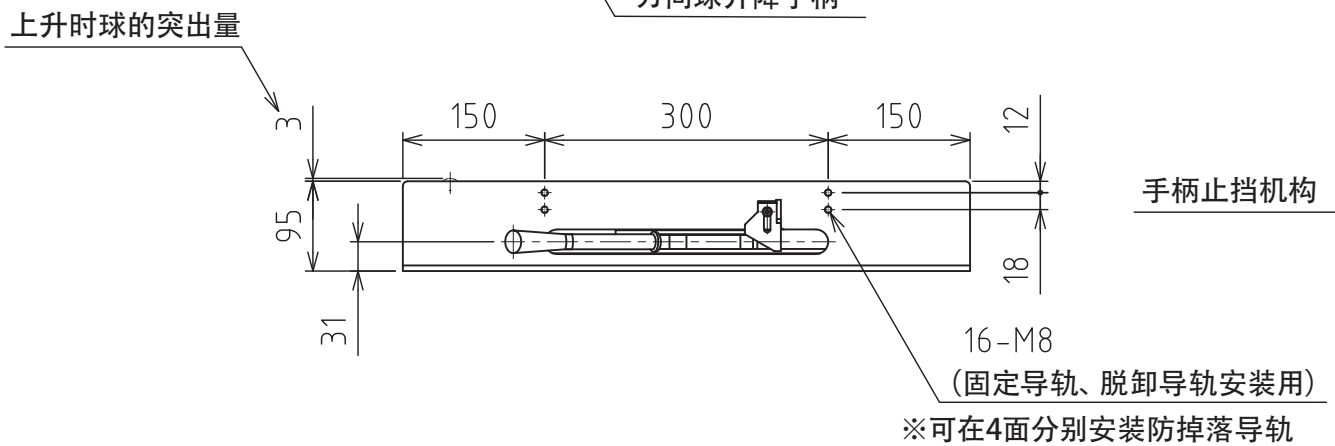

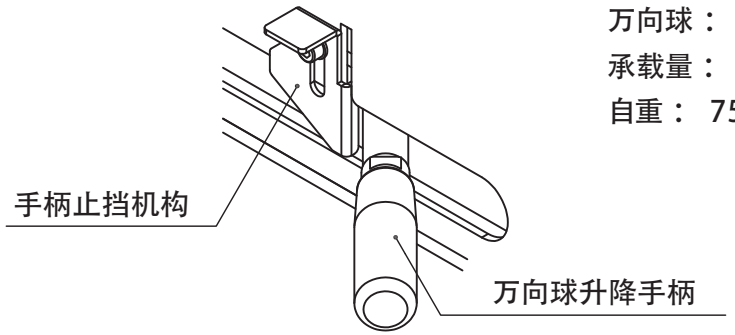

万向球： C-8Y 36个
承载量： 500kg
自重： 75kg

FREEBEAR