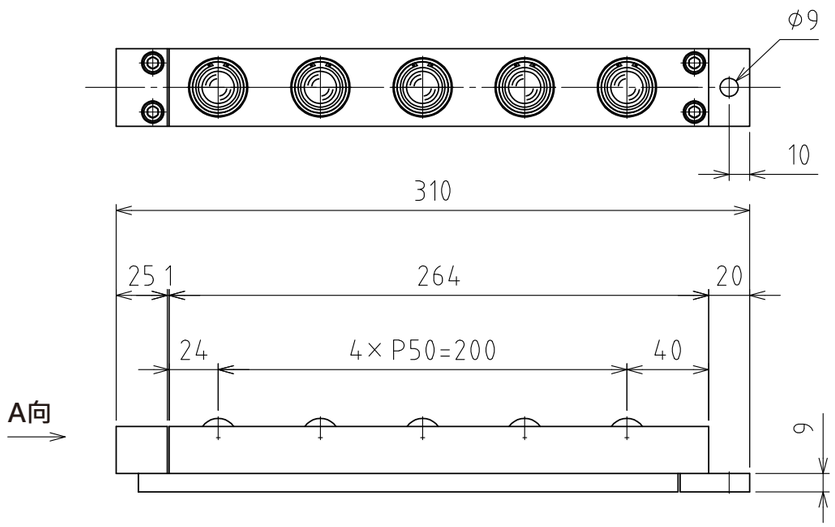

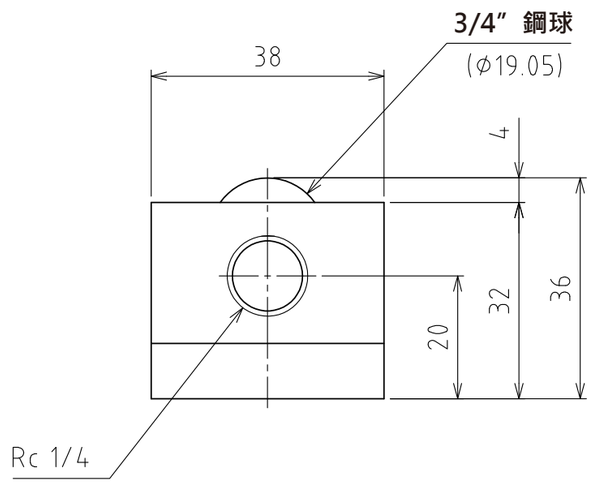

A視圖

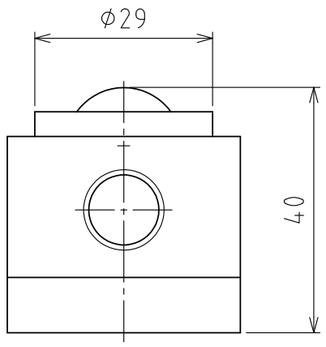

上浮時
(行程4mm)

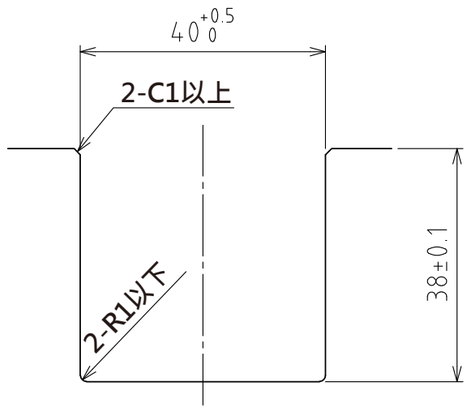

推薦的凹槽尺寸

(尺度 1:1)

規格

系列		AFU-3836 series
萬向滾珠		5 個
材質	球	SUJ2
	球座	SCM415
	本體	鋼
淨重		2.5kg

	空氣壓力 [MPa(kgf/㎠)]	負荷能力 (舉模器) [kN(kgf)]	負荷能力(萬向滾珠1個) [kN(kgf)]
能力	0.3 (3.1)	0.98(99.4)	0.20(19.9)
	0.4 (4.1)	1.20(122.4)	0.24(24.5)
	0.5 (5.1)	1.55(158.1)	0.31(31.6)
	0.6 (6.1)	1.95(198.8)	0.39(39.8)

設計 DESIGNED BY	古内 2021/07/28	名称 TITLE	
製図 DRAWN BY	古内 2021/07/28	氣壓式萬向滾珠舉模器	
検図 CHECKED BY	技術部 '21.11.15 坂根	承認 APPROVED BY	技術部 21.11.24 花村
尺度 SCALE 1:3	サイズ SIZE A3	AFU-3836-5	
第三角法			
FREEBEAR		図面番号 DRAWING NO. SAU06401-F04	変更回数 REV.MARK