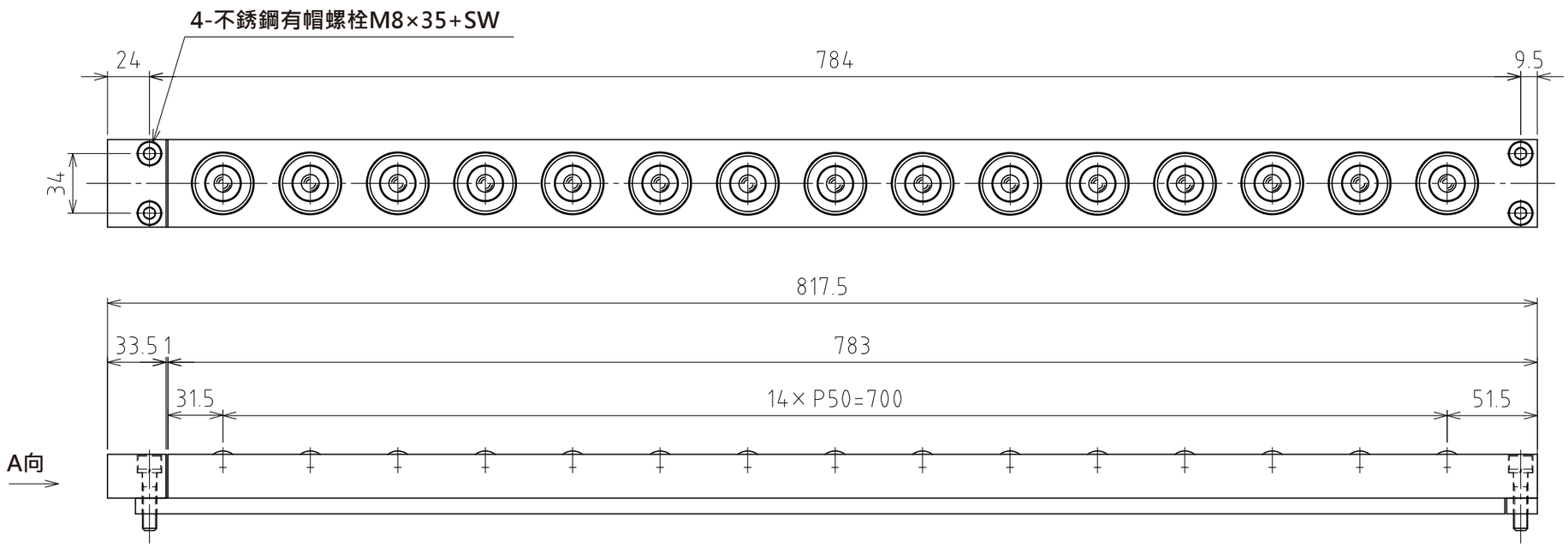

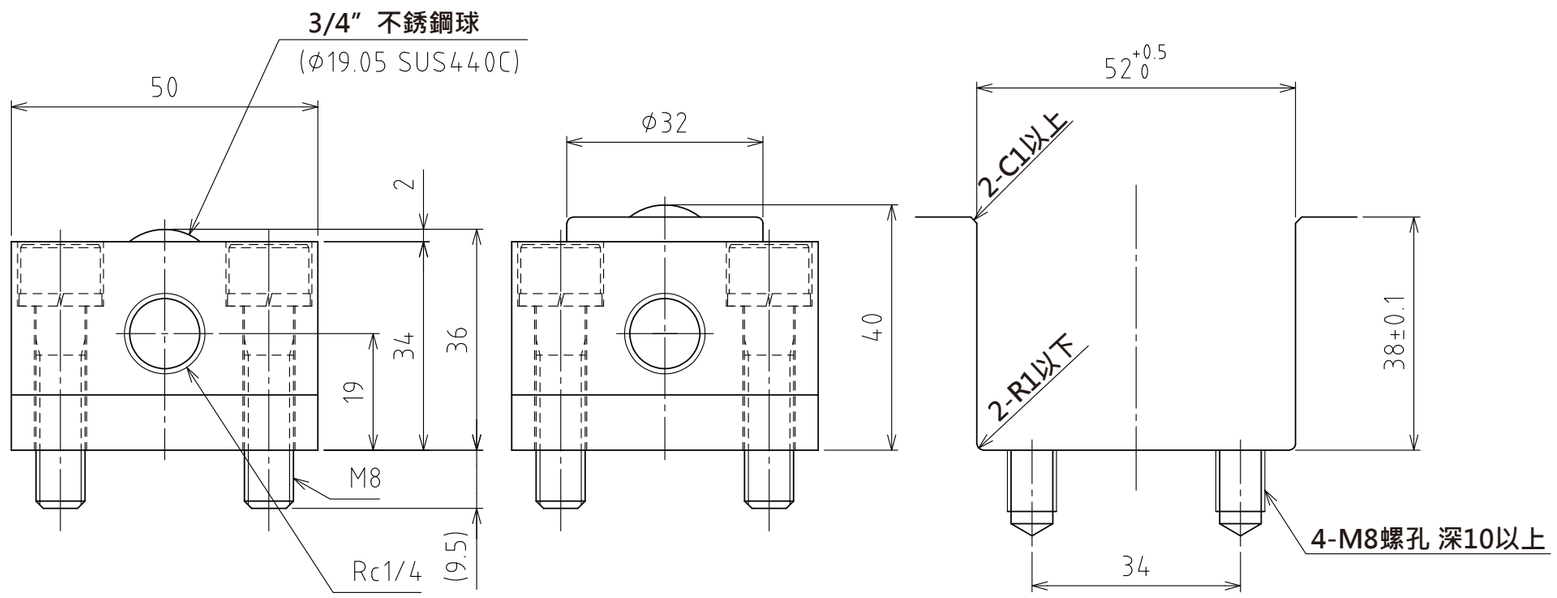

A視圖

上浮時
(行程4mm)

推薦的凹槽尺寸

(尺度 1:1)

規格

系列		AFU-5036M series
萬向滾珠		15 個
材質	球	SUS440C
	球座	SUS440C
	本體	鋼（無電解鍍鎳）
淨重		9.1kg

	空氣壓力 [MPa(kgf/㎠)]	負荷能力（舉模器） [kN(kgf)]	負荷能力(萬向滾珠1個) [kN(kgf)]
能力	0.3 (3.1)	2.93(298.3)	0.20(19.9)
	0.4 (4.1)	3.60(367.1)	0.24(24.5)
	0.5 (5.1)	4.65(474.2)	0.31(31.6)
	0.6 (6.1)	5.85(596.5)	0.39(39.8)

設計 DESIGNED BY	古内 2021/07/28	名称 TITLE	
製図 DRAWN BY	古内 2021/07/28	氣壓式萬向滾珠舉模器	
検図 CHECKED BY	技術部 '21.11.18 坂根	承認 APPROVED BY	技術部 21.11.26 花村
尺度 SCALE	1:3	サイズ SIZE	A3
第三角法		AFU-5036M-4P-15	
FREEBEAR		図面番号 DRAWING NO. SD-01314-F01	変更回数 REV.MARK