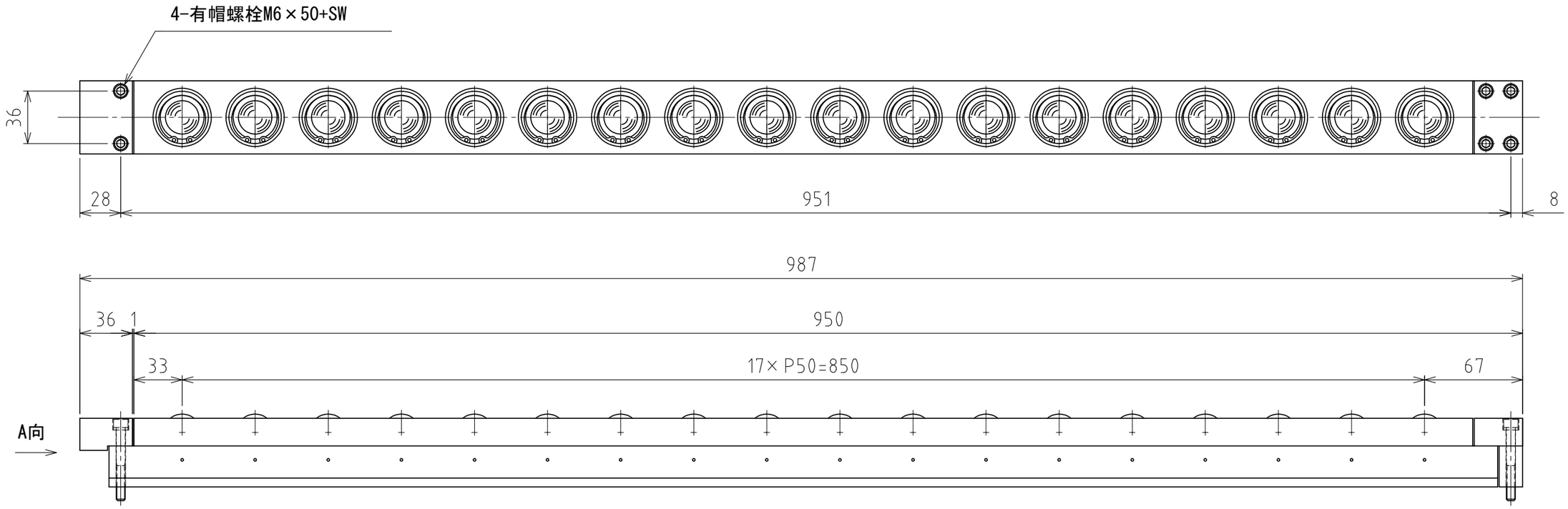

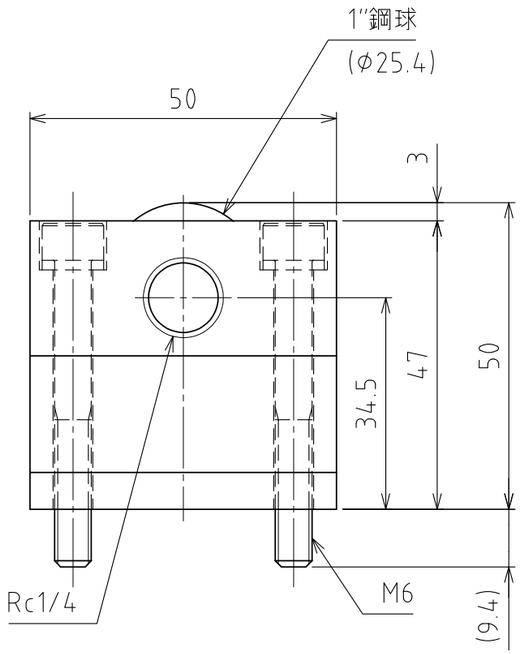

A視圖

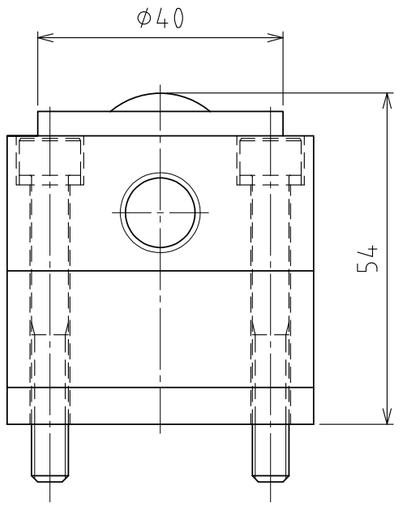

上浮時
(行程4mm)

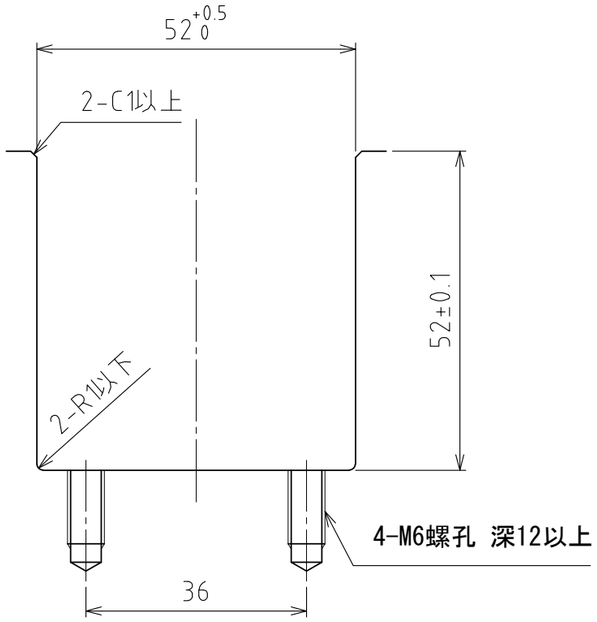

推薦的凹槽尺寸

(尺度 1:1)

規格

系列		AFU-5050W series
萬向滾珠		18 個
材質	球	SUJ2
	球座	SCM415
	本體	鋼
淨重		15kg

能力	空氣壓力 [MPa(kgf/cm²)]	負荷能力（舉模器） [kN(kgf)]	負荷能力（萬向滾珠1個） [kN(kgf)]
	0.3 (3.1)	13.77(1404.2)	0.77(78.0)
	0.4 (4.1)	18.36(1872.2)	1.02(104.0)
	0.5 (5.1)	23.04(2349.4)	1.28(130.5)
	0.6 (6.1)	27.54(2808.3)	1.53(156.0)

設計 DESIGNED BY	古内	2021/07/29	名称 TITLE
製図 DRAWN BY	白川	2023/12/01	氣壓式萬向滾珠舉模器
検図 CHECKED BY	技術部 23.12.04 花村	承認 APPROVED BY	技術部 '23.12.04 坂根
尺度 SCALE 1:3	サイズ SIZE A3		AFU-5050W-4P-18
第三角法			
FREEBEAR	図面番号 DRAWING NO. SD-01405-F02		変更回数 REV.MARK