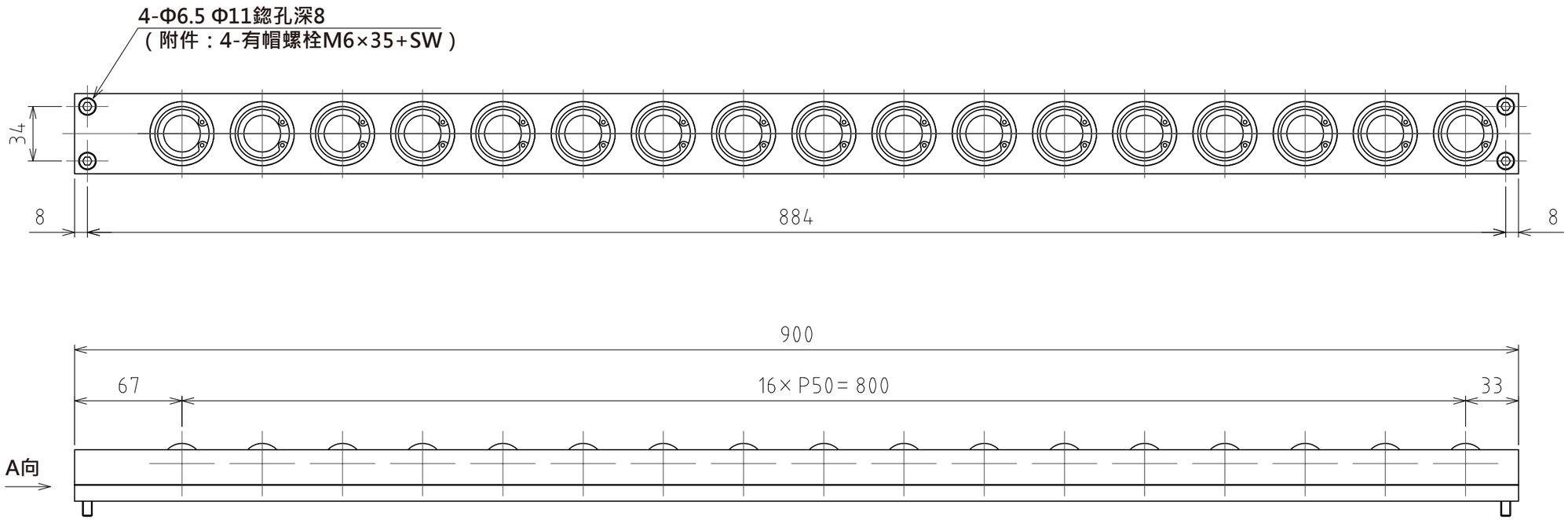

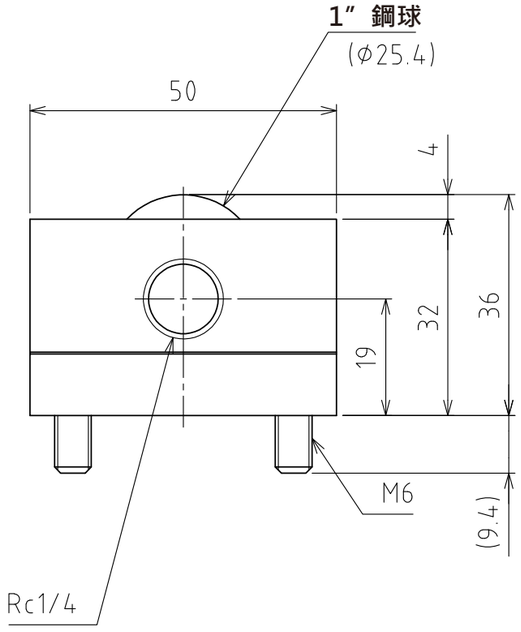

A視圖

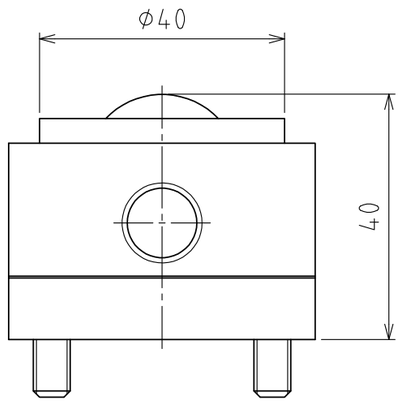

上浮時
(行程4mm)

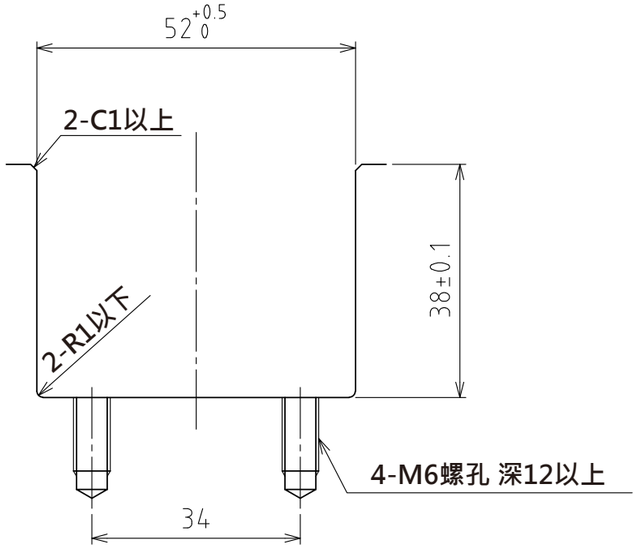

推薦的凹槽尺寸

(尺度 1:1)

規格

系列		AFU-65L series
萬向滾珠		17 個
材質	球	SUJ2
	球座	SCM415
	本體	鋼
淨重		9.7kg

	空氣壓力 [MPa(kgf/㎠)]	負荷能力（舉模器） [kN(kgf)]	負荷能力(萬向滾珠1個) [kN(kgf)]
能力	0.3 (3.1)	6.55(667.4)	0.39(39.3)
	0.4 (4.1)	8.67(884.1)	0.51(52.0)
	0.5 (5.1)	10.88(1109.5)	0.64(65.3)
	0.6 (6.1)	13.09(1334.8)	0.77(78.5)

設計 DESIGNED BY	古内 2021/07/29	名称 TITLE	
製図 DRAWN BY	古内 2021/07/29	氣壓式萬向滾珠舉模器	
検図 CHECKED BY	技術部 '21.11.26 坂根	承認 APPROVED BY	技術部 21.11.29 花村
尺度 SCALE 1:3	サイズ SIZE A3	AFU-65L-17-900	
第三角法			
FREEBEAR		図面番号 DRAWING NO. SD-00112-F04	変更回数 REV.MARK