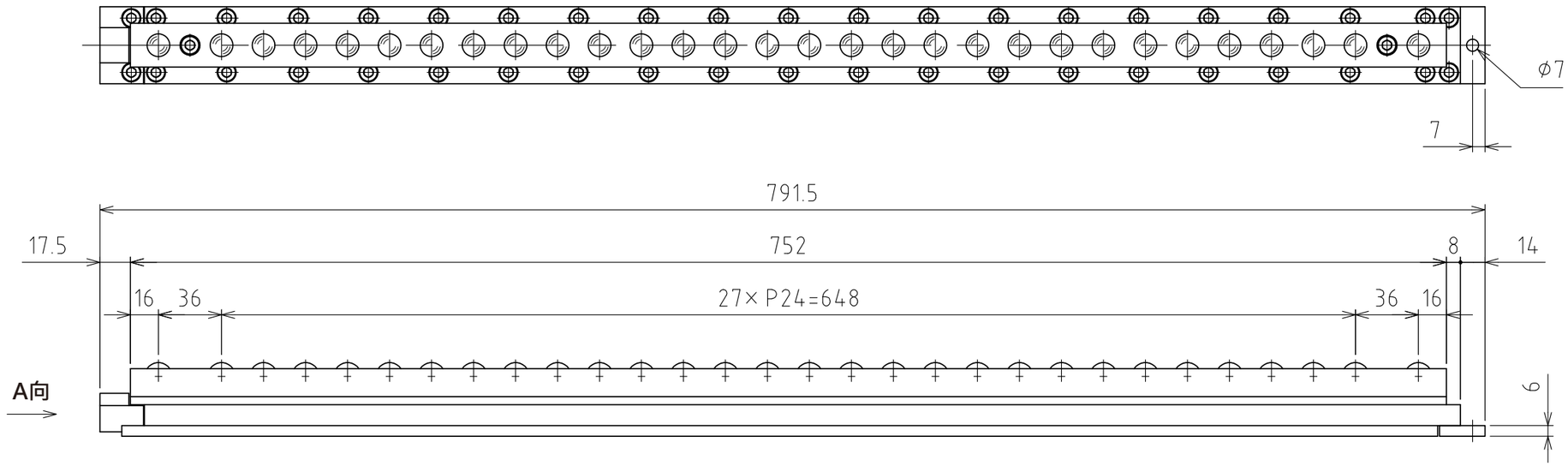

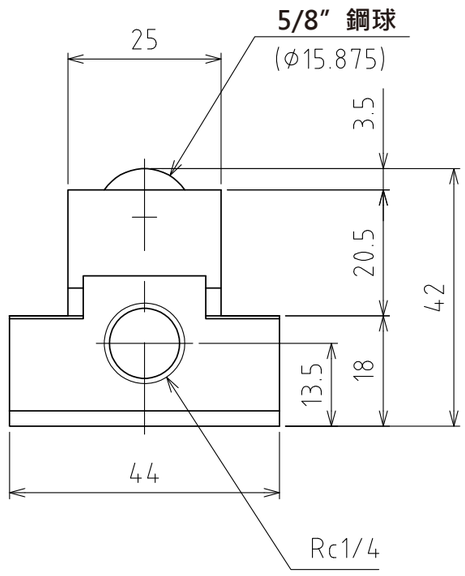

A視圖

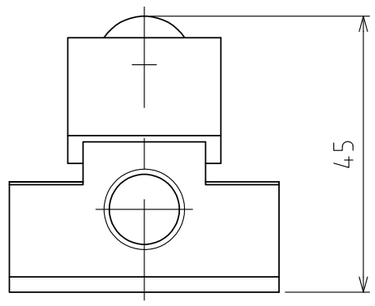

上浮時
(行程3mm)

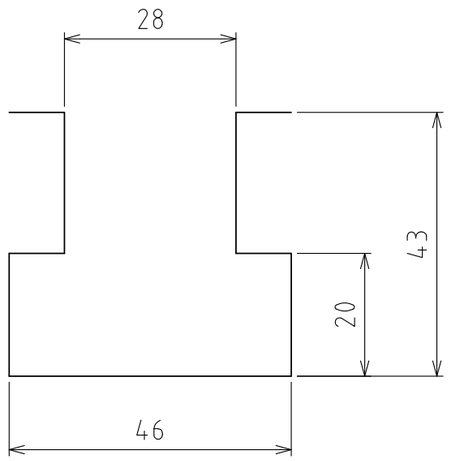

T形槽尺寸

(尺度 1:1)

規格

系列		FAD28T series
材質	球	SUJ2
	球座	SCM415
	本體	鋼
降低球的方法		彈簧復位式（藉由排氣下降）
淨重		6.8kg

	空氣壓力 [MPa(kgf/㎠)]	負荷能力（舉模器） [kN(kgf)]
能力	0.3 (3.1)	3.71(378.8)
	0.4 (4.1)	4.49(458.7)
	0.5 (5.1)	5.96(608.0)
	0.6 (6.1)	7.42(757.6)

設計 DESIGNED BY	古内 2021/07/26	名称 TITLE	
製図 DRAWN BY	古内 2021/07/26	氣壓式萬向滾珠舉模器	
検図 CHECKED BY	技術部 '21.11.30 坂根	承認 APPROVED BY	技術部 21.11.30 花村
尺度 SCALE	1:3	サイズ SIZE	A3
第三角法		FAD28T-800	
FREEBEAR		図面番号 DRAWING NO. SD-01418-F01	変更回数 REV.MARK