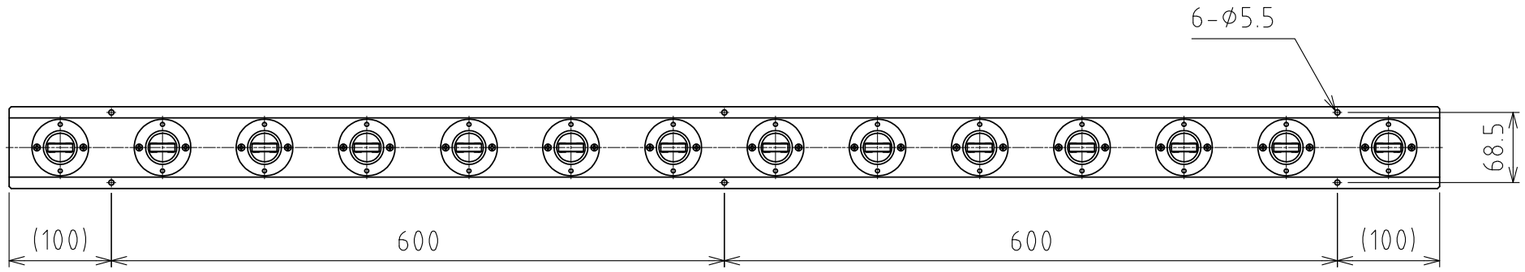

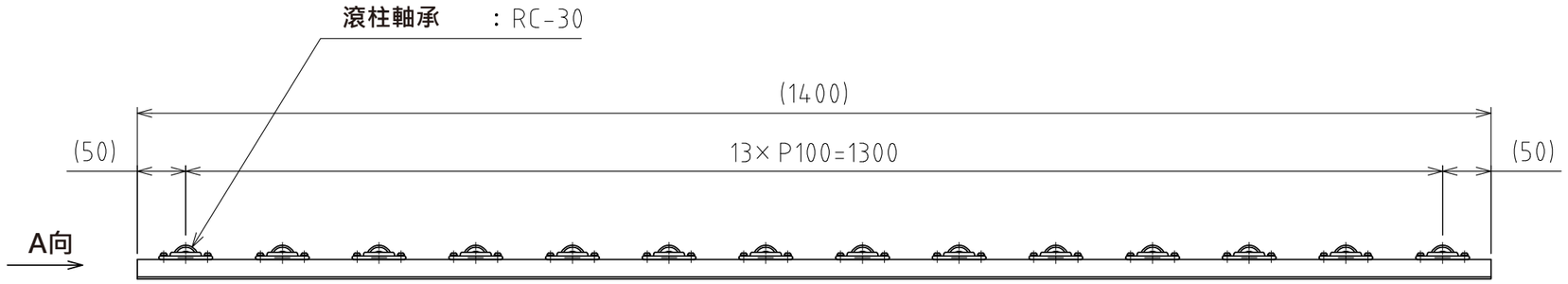

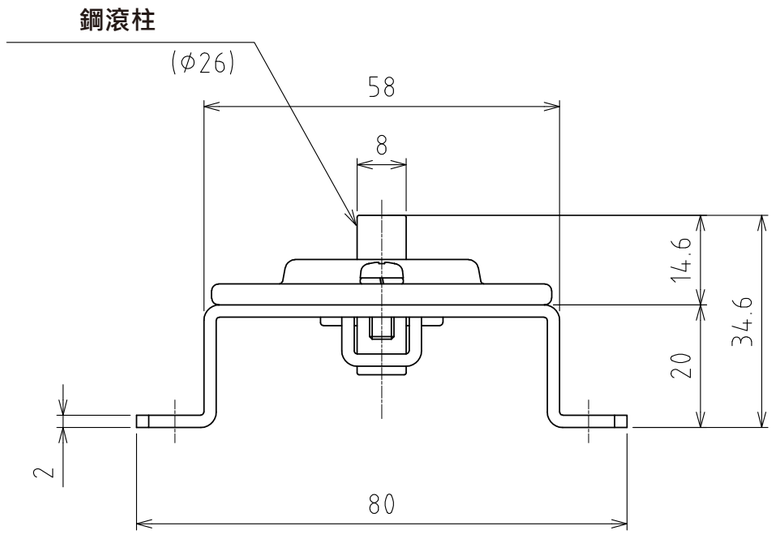

A視圖

(尺度 1:1)

萬向滾珠 ： RC-30 (14個) (直線)
淨重 ： 3.2kg

設計 DESIGNED BY	鈴木	2021/11/01	名称 TITLE	
製図 DRAWN BY	鈴木	2021/11/01	滾柱軸承單元	
検図 CHECKED BY	技術部 '21.12.27 坂根	承認 APPROVED BY	技術部 21.12.28 花村	RU-RC30-1400
尺度 SCALE 1:6	サイズ SIZE A3			
第三角法				
FREEBEAR			図面番号 DRAWING NO. SB-00357-F01	変更回数 REV.MARK